ACCESORIOS PERFILES SERIE 45 x 45

UTILLAJES DE MONTAJE

9500

Plantilla de taladro universal para perfiles PER-0006, PER-0007 y PER-0008. Útil para mecanizar taladros pasantes 9,5 para uniones fijas y taladros ciegos 16 correspondientes a las uniones móviles y empalmes.

Ver ejemplo de aplicación en la hoja 4.3 de este catálogo.

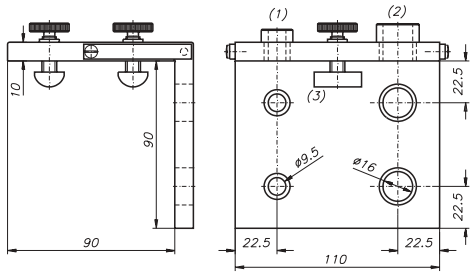

(1),(2) Casquillos guia intercambiables para taladros. Templados y pulidos.
(3) Tuerca 0508

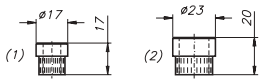

9503

Esta llave Allen larga con punta de bola, junto con las llaves 9003 y 9004 de la hoja 4.4 de este catálogo, son útiles para el apriete de tornillos de cabeza rebajada 0517, 0518 y 0519 respectivamente.

Ver características técnicas y ejemplo de aplicación en la hoja 4.4 de este catálogo.

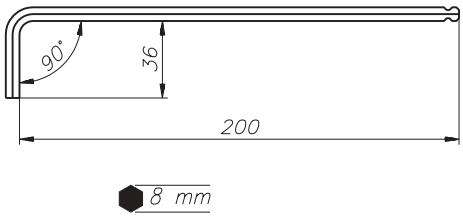

9505

Esta llave Allen con mango en T, junto con las llaves 9005 y 9006 de la hoja 4.5 de este catálogo, son útiles para el apriete de tornillos de cabeza rebajada 0517, 0518 y 0519 respectivamente.

Ver características técnicas y ejemplo de aplicación en la hoja 4.5 de este catálogo.

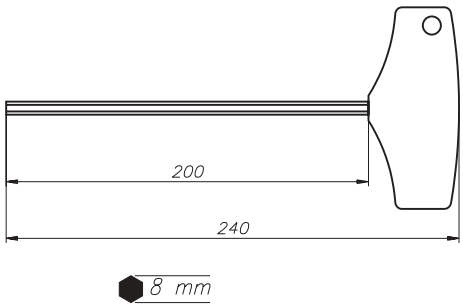

9007

Martillo sin contragolpe con bocas intercambiables de Nylon (Poliamida) torneadas y mango de fresno. Útil para la instalación de tapas 0548, 0549 y tapa junquillo 0550.

Ver ejemplo de aplicación en la hoja 4.6 de este catálogo.

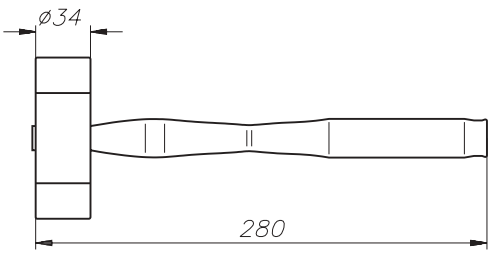

S.A.P.

ACCESORIOS PERFILES SERIE 45 x 45

UTILLAJES DE MONTAJE

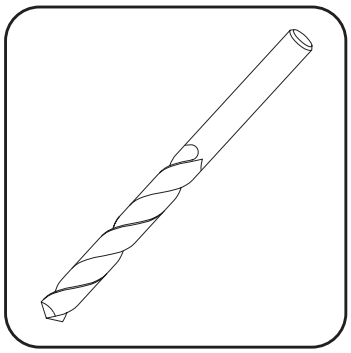

9508, 9509

Brocas helicoidales para taladros pasantes ϕ9,5 en uniones fijas y para taladros ciegos ϕ12,5 en uniones móviles y empalmes.

Ver características técnicas y ejemplo de aplicación en la hoja 4.7 de este catálogo.

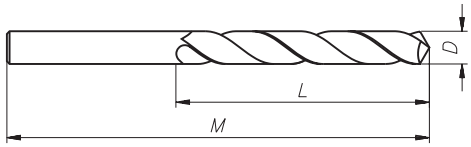

REFERENCIA	D	L	M
9508	9,5	81	125
9509	12,5	101	151

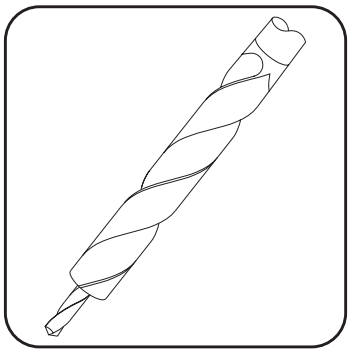

9510

Broca helicoidal escalonada para taladros ciegos ϕ16 en uniones móviles y empalmes.

Ver características técnicas y ejemplo de aplicación en la hoja 4.7 de este catálogo.

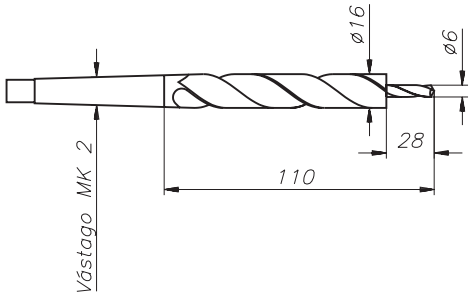

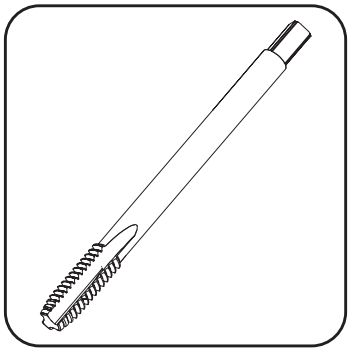

9512

Macho máquina de acero rápido rectificado, rosca métrica ISO, para el roscado de uniones fijas.
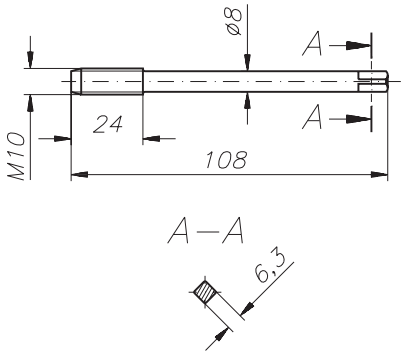
Ver características técnicas y ejemplo de aplicación en la hoja 4.8 de este catálogo.