# UTILLAJES DE MONTAJE

## *REFERENCIA: 9012, 9013*

S.A.P

### *CARACTERÍSTICAS TÉCNICAS*

| | |
|---|---|
| *MATERIAL* | *Acero rápido rectificado* |

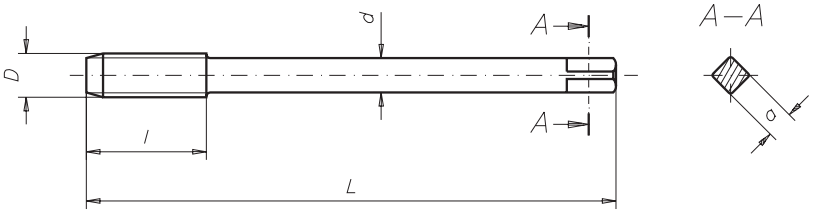

| REFERENCIA | D | d | L | l | a |
|---|---|---|---|---|---|
| 0000 | M8 | 6,3 | 97 | 22 | 5 |
| 0000 | M5 | 4 | 79 | 16 | 3,15 |

Macho máquina de acero rápido rectificado, rosca métrica ISO, para uniones fijas 0130.

### *TABLA DE MECANIZADOS*

*PER-0001, PER-0002, PER-0003, PER-0004*

- Rosca M8

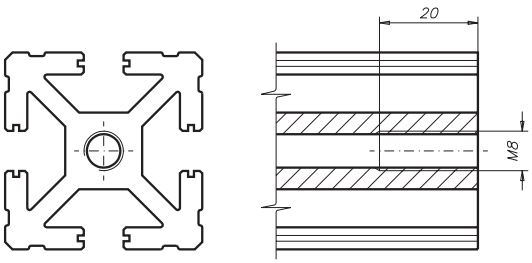


*PER-0005*

- Rosca M5

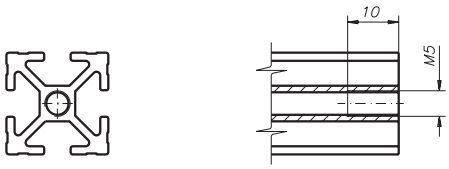


### *EJEMPLO DE APLICACIÓN*
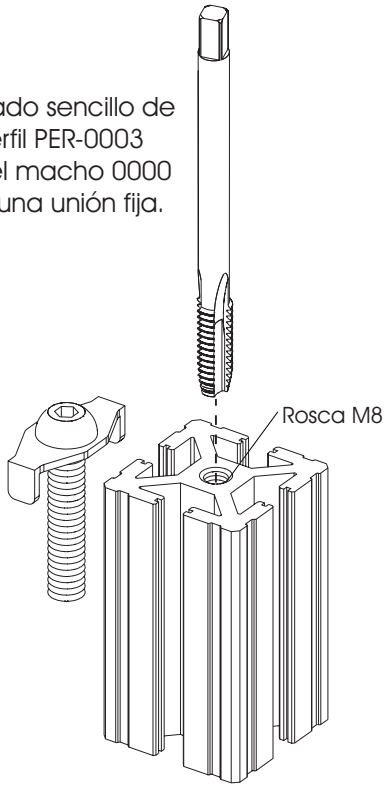
Roscado sencillo de un perfil PER-0003 con el macho 0000 para una unión fija.