UTILLAJES DE MONTAJE

REFERENCIA: 9005, 9006

S.A.P

CARACTERÍSTICAS TÉCNICAS

MATERIAL	*Cromo-Vanadio 50 CrV 4 W. Cromado. Puntas bruñidas*

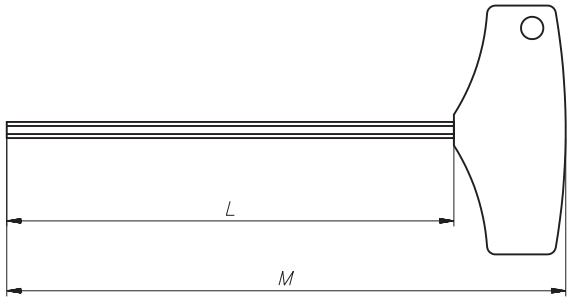

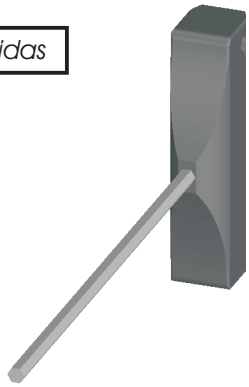

REFERENCIA	⬢ *mm*	L	M	Para tornillos
0000	5	160	200	0017-0020
0000	3	125	165	0021

Destornillador exagonal con mango en T y puntas bruñidas para tornillos de " Cabeza gota de sebo ": 0017, 0018, 0019, 0020 y 0021.

EJEMPLO DE APLICACIÓN

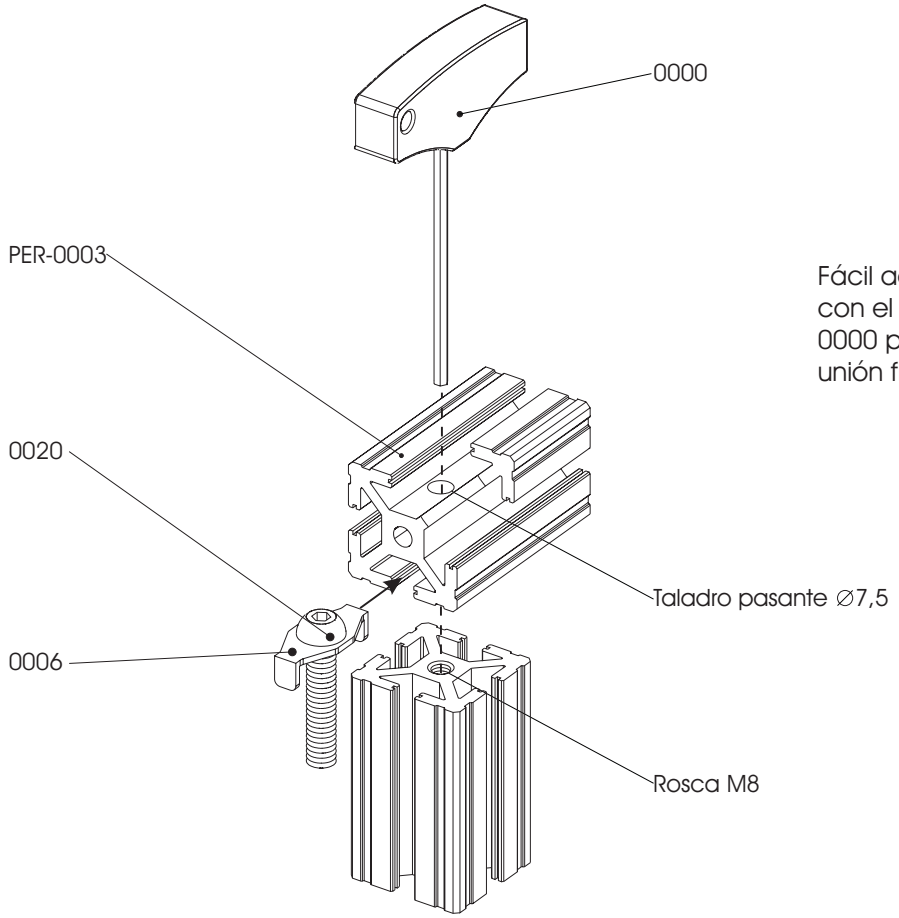

Fácil acceso y apriete con el destornillador 0000 para realizar una unión fija Ref: 0130