UTILLAJES DE MONTAJE

REFERENCIA: 9003, 9004

S.A.P

CARACTERÍSTICAS TÉCNICAS

MATERIAL	*Cromo-Vanadio 50 CrV 4 W. Pavonadas*

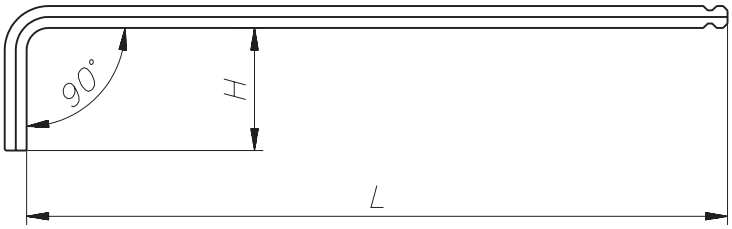

REFERENCIA	⬢ *mm*	L	H	Para tornillos
0000	5	160	28	0017-0020
0000	3	126	20	0021

Llaves Allen largas con punta de bola para tornillos de " Cabeza gota de sebo ": 0017, 0018, 0019, 0020 y 0021.

EJEMPLO DE APLICACIÓN

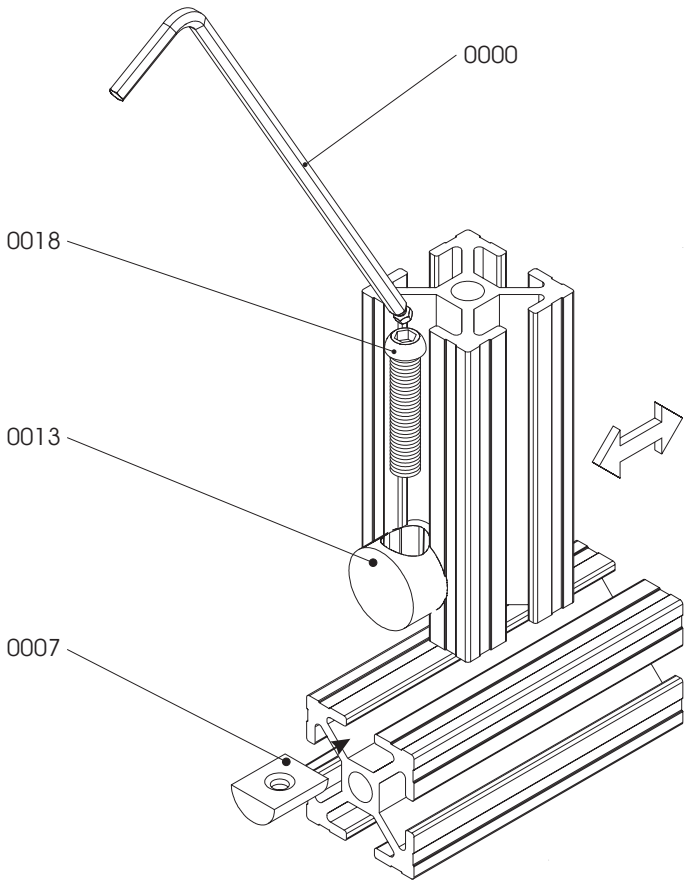

Fácil acceso y apriete con la llave 0000 para realizar una unión móvil Ref: 0131