UTILLAJES DE MONTAJE

REFERENCIA: 9001

S.A.P

4.2

CARACTERÍSTICAS TÉCNICAS

MATERIAL	*Acero Negro*

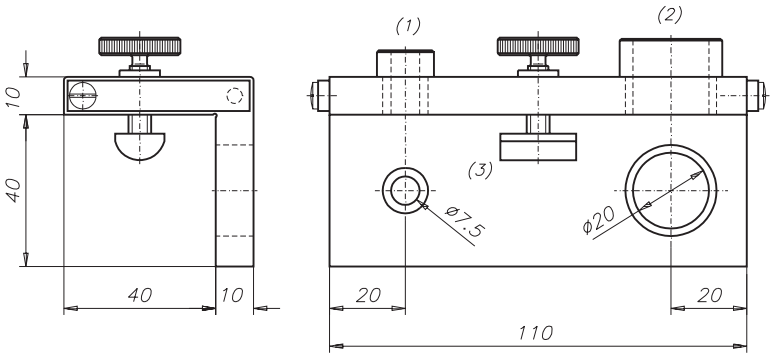

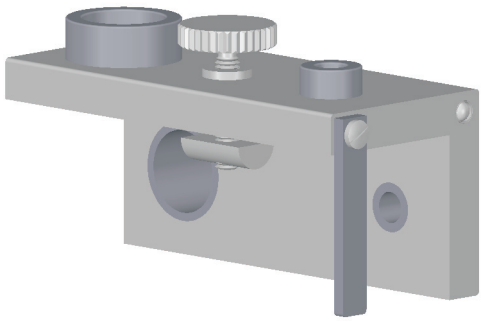

(1),(2) Casquillos guia intercambiables para taladros. Templados y pulidos.

(3) Tuerca 0008

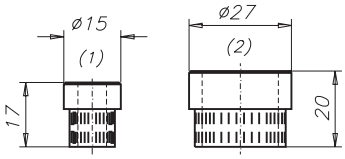

Plantilla de taladro universal para perfiles PER-0003 y PER-0004 (40x40). Util para mecanizar taladros pasantes ∅7,5 para uniones fijas 0130 y taladros ciegos ∅20 correspondientes a las uniones móviles 0131 y empalmes 0132.
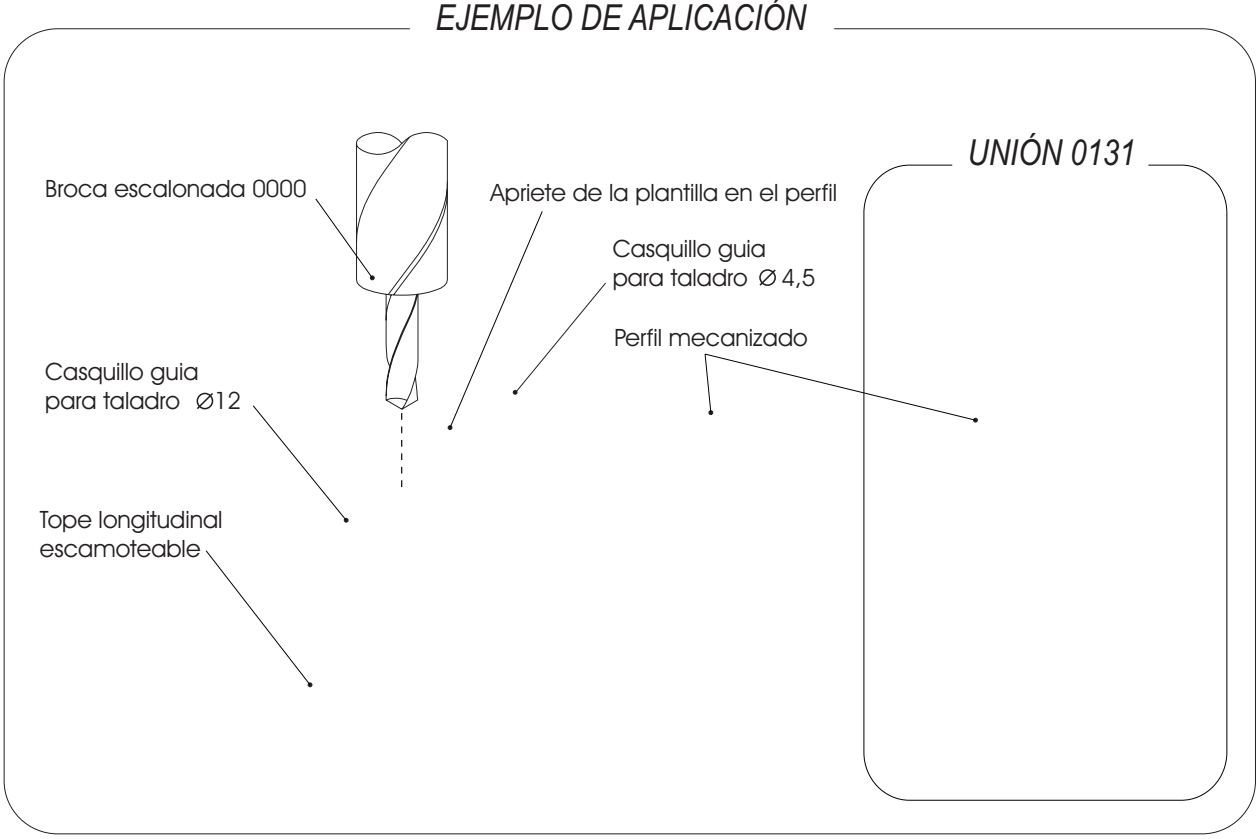
EJEMPLO DE APLICACIÓN