ACCESORIOS PERFILES SERIE 45 x 45

REFERENCIA: 0760

S.A.P.

CARACTERÍSTICAS TÉCNICAS

MATERIAL	*F110 Zincado*

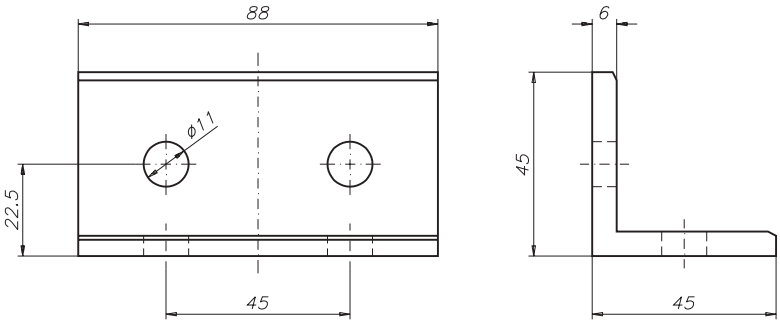

Escuadra doble adaptable a los perfiles PER-006 y PER-0007 mediante cuatro tornillos 0517 y cuatro tuercas 0507. No es necesario ningún tipo de mecanizado en la unión.

EJEMPLO DE APLICACIÓN
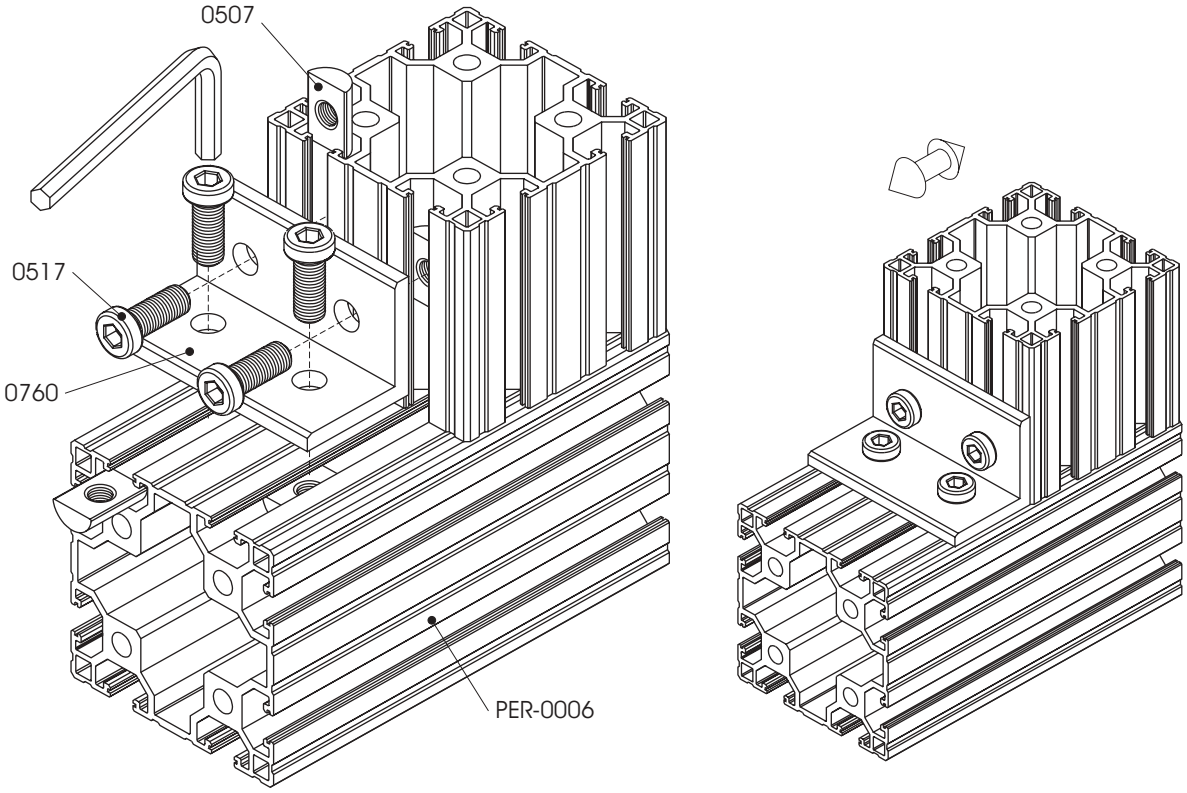
Unión de perfiles mediante una escuadra doble 0760