S.A.P.

ACCESORIOS PERFILES SERIE 45 x 45

REFERENCIA: 0632

CARACTERÍSTICAS TÉCNICAS

MATERIAL	*F110 Zincado*

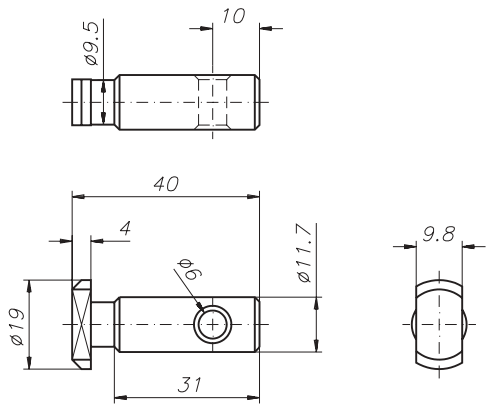

Unión recta móvil vertical adaptable a los perfiles: PER-0006, PER-0007 y PER-0008.

Esta unión se suministra junto con los siguientes elementos:

- Tuerca antigiro.

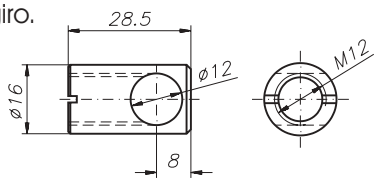

- Prisionero de apriete M12x16 DIN 914.

MECANIZADO DEL PERFIL

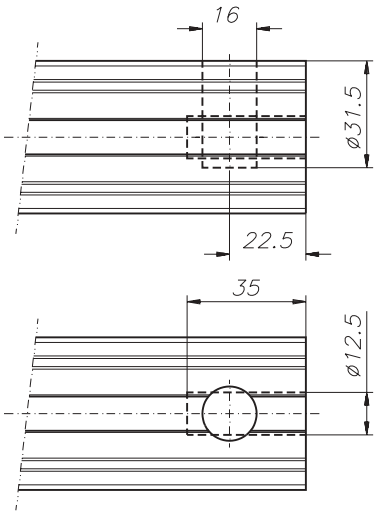

El mecanizado se realiza en un solo perfil.
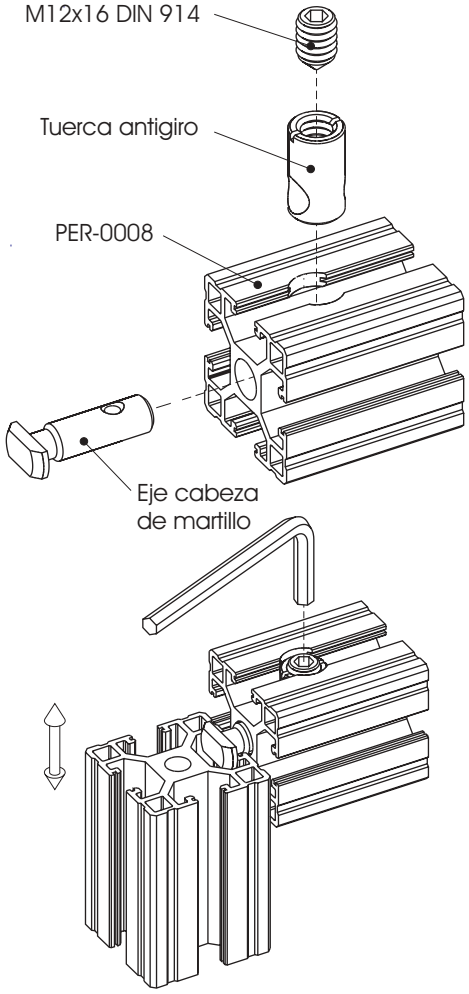
EJEMPLO DE APLICACIÓN