# ACCESORIOS PERFILES SERIE 45 x 45

## *REFERENCIA: 0557*

S.A.P.



*CARACTERÍSTICAS TÉCNICAS*

| | |
|---|---|
| *MATERIAL* | *Acero F-112 Pavonado* |

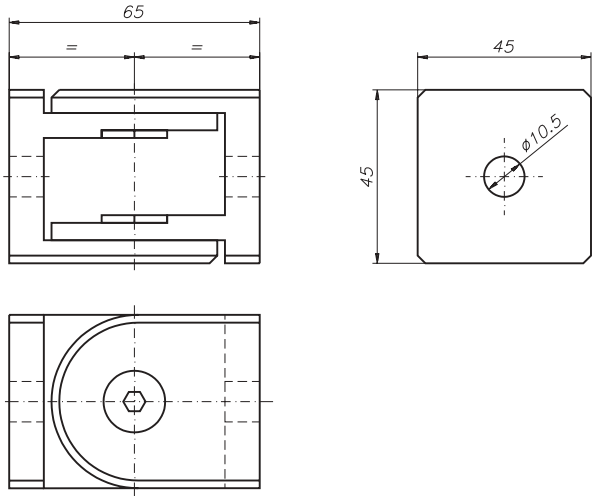

Articulación adaptable a los perfiles PER-006, PER-0007 y PER-0008 mediante dos tornillos 0517. Permite el giro de 180° entre dos perfiles. Es necesario efectuar en el extremo de cada perfil un taladro de M10 y 20 mm de profundidad.

## *EJEMPLO DE APLICACIÓN*
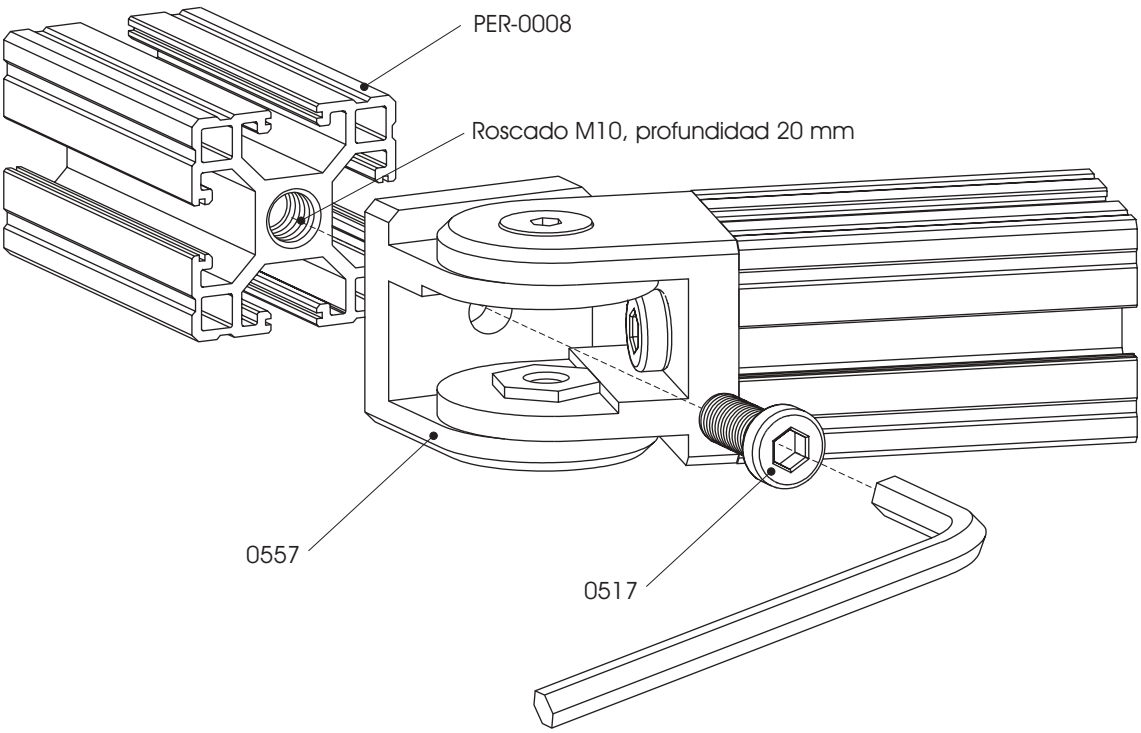
Unión de perfiles mediante una articulación 0557