S.A.P.

ACCESORIOS PERFILES SERIE 45 X 45

REFERENCIA: 0533

CARACTERÍSTICAS TÉCNICAS

MATERIAL	*F110 Zincado*

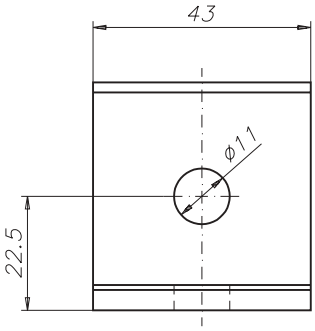

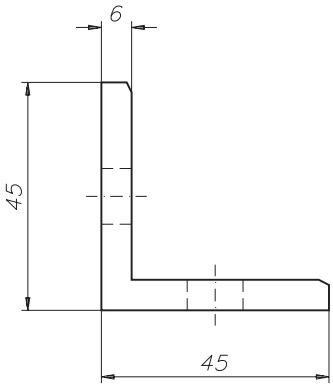

Escuadra adaptable a los perfiles PER-0007 y PER-0008 mediante dos tornillos 0517 y dos tuercas 0507. No es necesario ningún tipo de mecanizado en la unión.

EJEMPLO DE APLICACIÓN
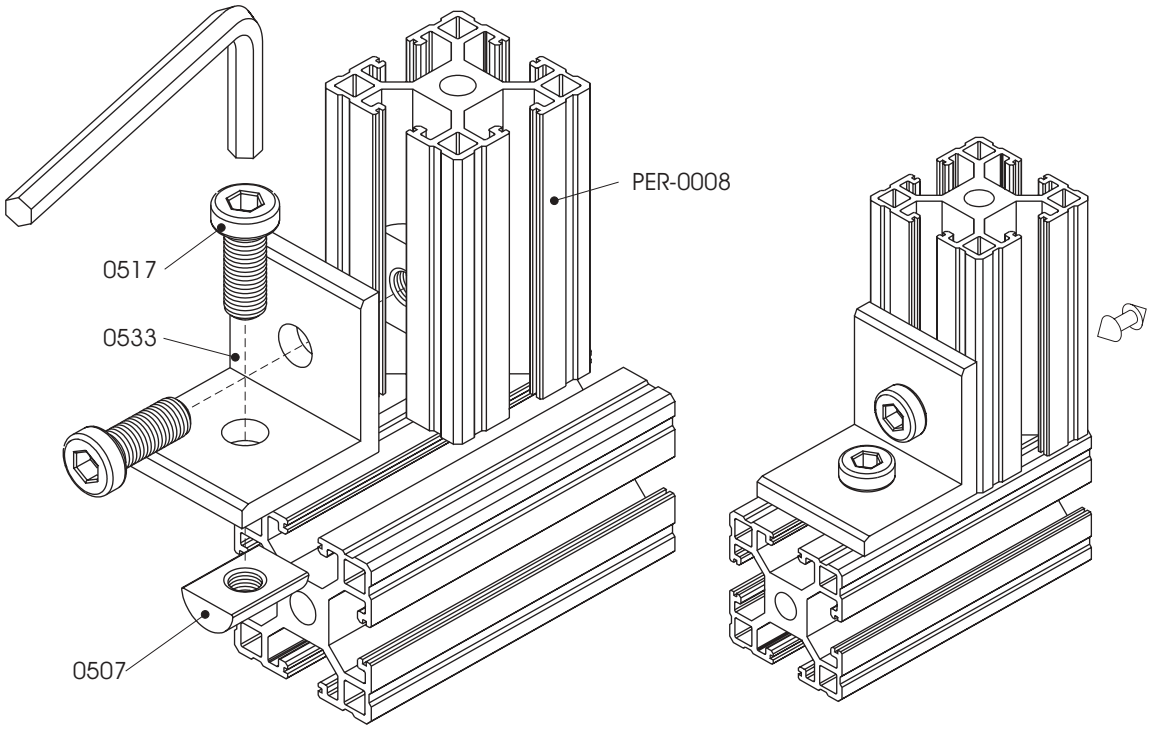
Unión de perfiles PER-0008 mediante una escuadra 0533.