ACCESORIOS PERFILES SERIE 45 x 45

REFERENCIA: 0517 - 0519

S.A.P.

CARACTERÍSTICAS TÉCNICAS

MATERIAL	*F-114. Zincado*

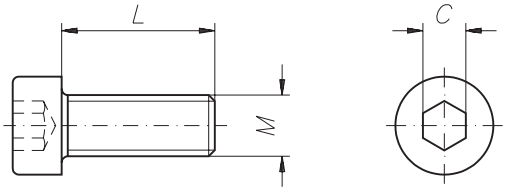

REFERENCIA	M	L	C
0517	M10	20	7
0518	M8	20	5
0519	M6	20	4

Tornillo de Cabeza rebajada DIN 7984 adaptable a los perfiles: PER-0006, PER-0007 y PER-0008, mediante uniones 0630 y 0635.

EJEMPLO DE APLICACIÓN

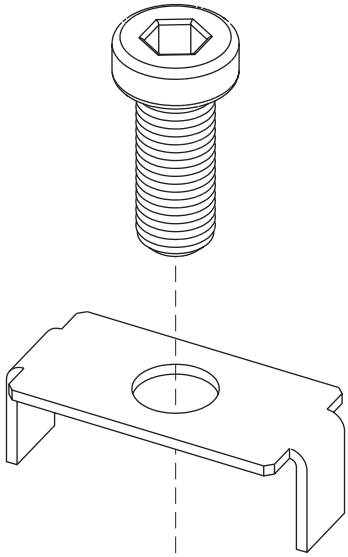

UNIÓN FIJA 0730