S.A.P.

ACCESORIOS PERFILES SERIE 45 x 45

REFERENCIA: 0507 - 0509

CARACTERÍSTICAS TÉCNICAS

MATERIAL	*F-110. Zincado*

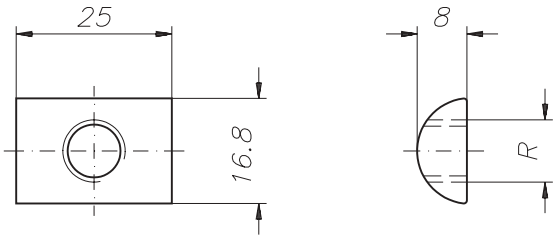

REFERENCIA	R
0507	M10
0508	M8
0509	M6

Tuerca adaptable a los perfiles PER-0006, PER-0007 y PER-0008.

EJEMPLOS DE APLICACIÓN

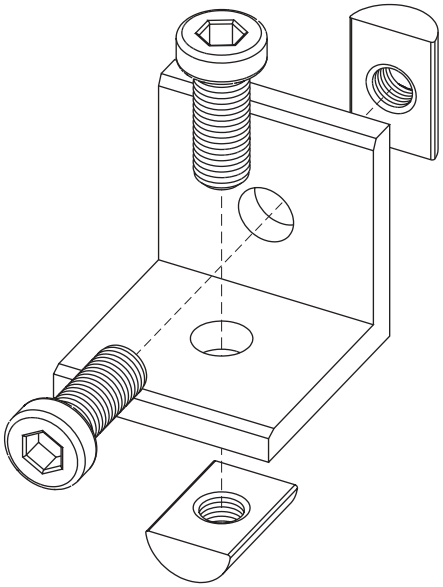

ESCUADRA 0735