ACCESORIOS PERFILES SERIE 45 x 45

REFERENCIA: 0506

S.A.P.

CARACTERÍSTICAS TÉCNICAS

MATERIAL	*F110 Zincado*

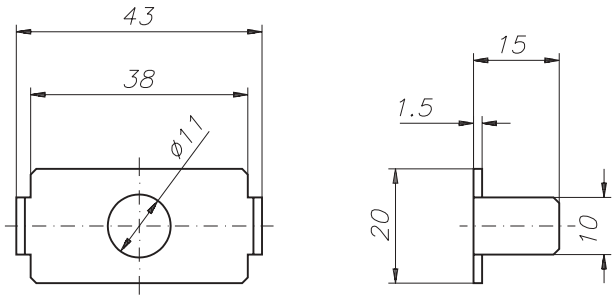

Antigiro adaptable a los perfiles PER-0006, PER-0007 y PER-0008 mediante uniones fijas 0730.

TABLA DE MECANIZADOS

(A) Roscado M10

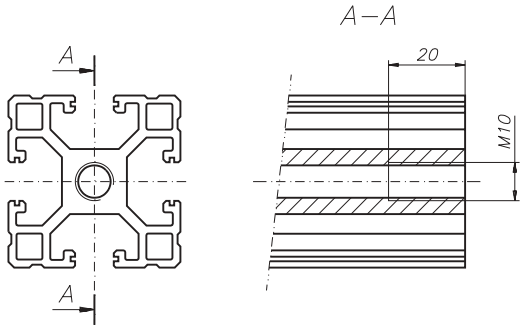

(B) Taladro pasante ∅10

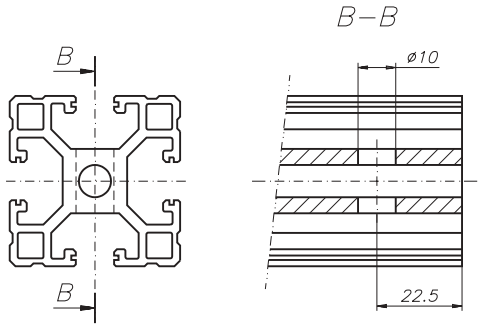

EJEMPLO DE APLICACIÓN
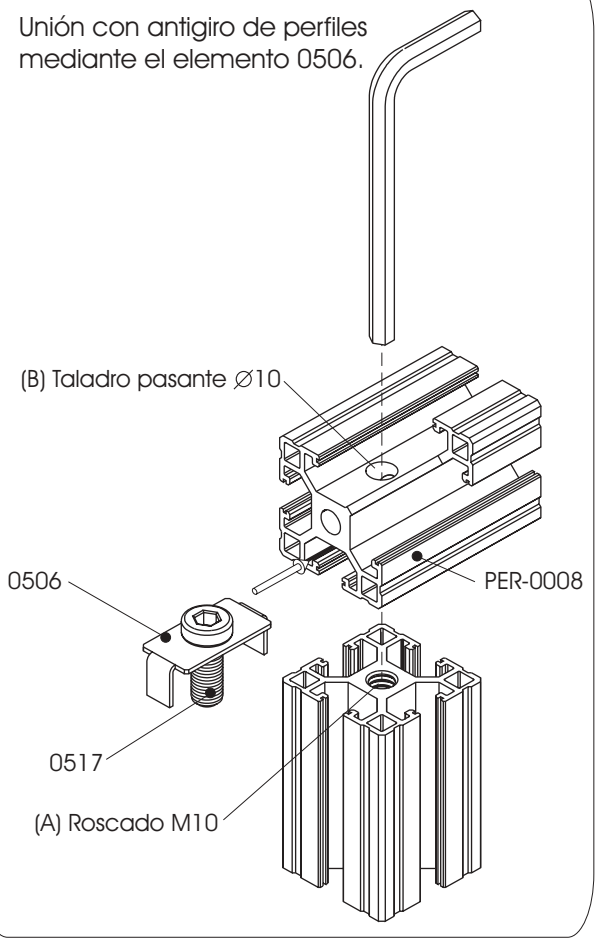
Unión con antigiro de perfiles mediante el elemento 0506.