S.A.P.

ACCESORIOS PERFILES DE ALUMINIO

REFERENCIA: 0056

CARACTERÍSTICAS TÉCNICAS

MATERIAL	*F111 Cincado*

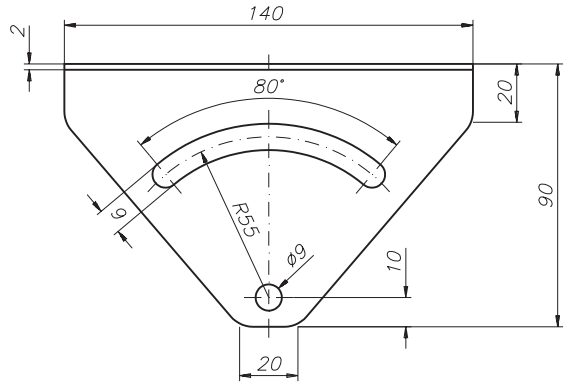

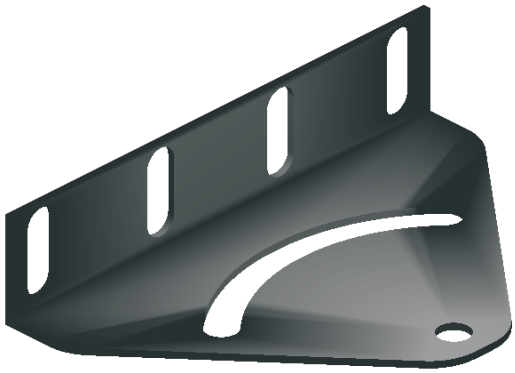

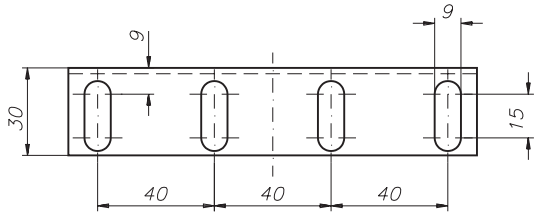

Escuadra orientable adaptable a los perfiles PER-0001, PER-0002, PER-0003 y PER-0004 mediante uniones 0130.

EJEMPLO DE APLICACIÓN
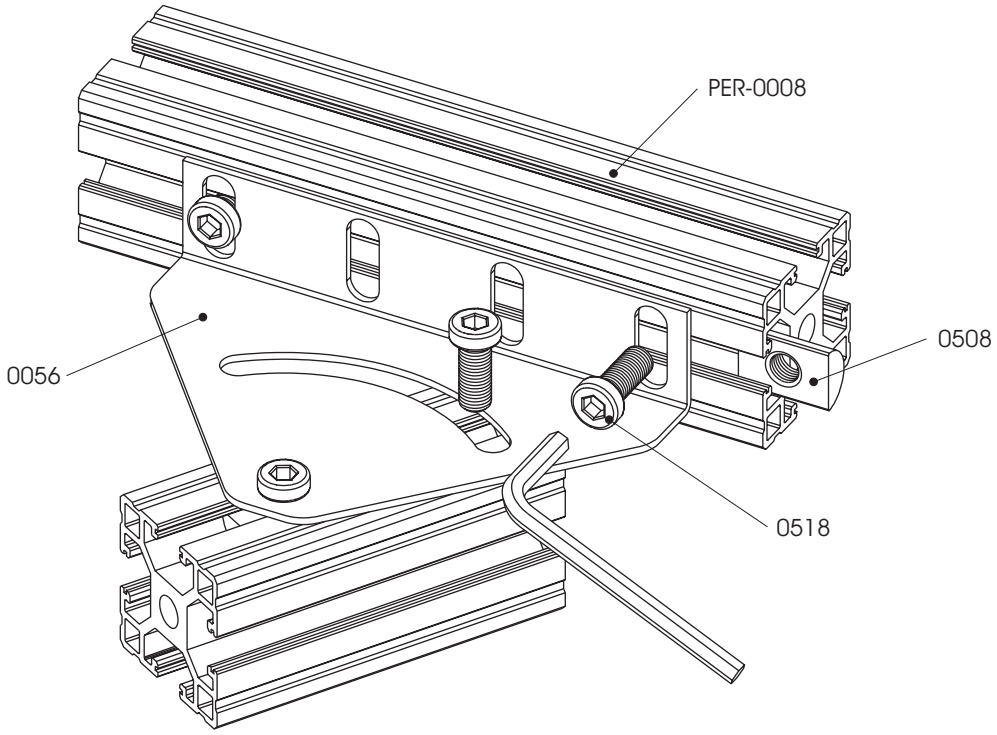
Unión de perfiles mediante una escuadra orientable 0056.