ACCESORIOS PERFILES DE ALUMINIO

REFERENCIA: 0037

S.A.P

CARACTERÍSTICAS TÉCNICAS

MATERIAL	*F111 Cincado*

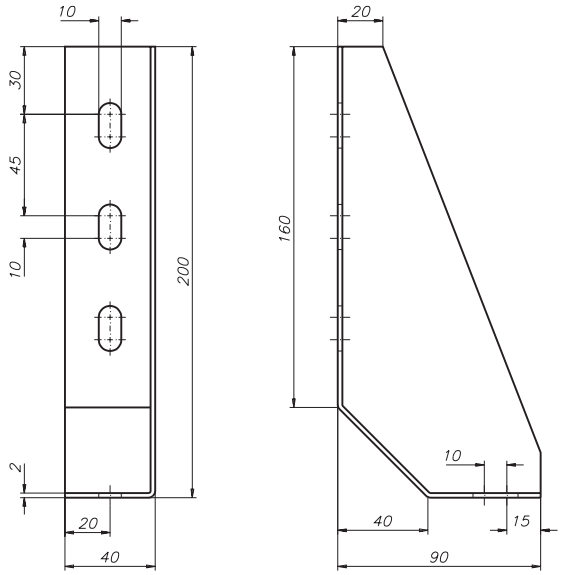

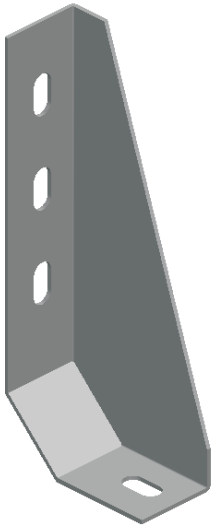

Escuadra mano derecha adaptable
a los perfiles PER-0001, PER-0002, PER-0003
y PER-0004 mediante uniones 0130..

EJEMPLO DE APLICACIÓN
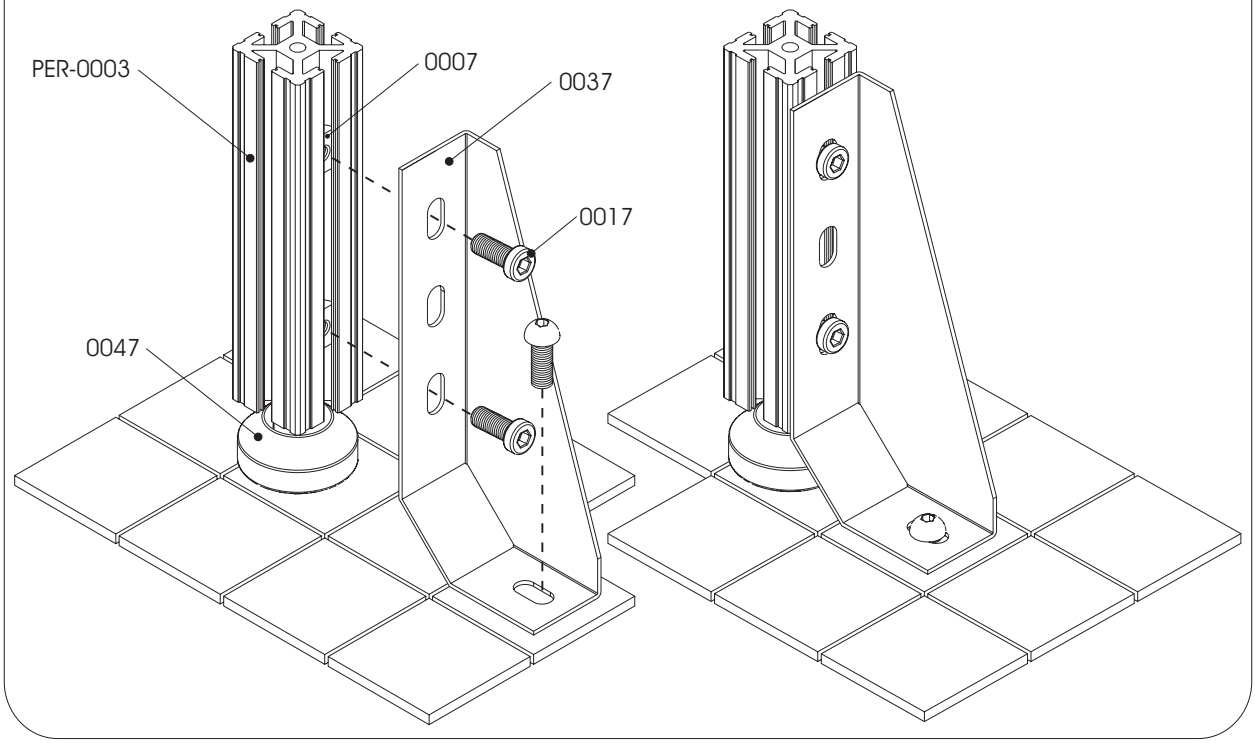
Sujeción de perfiles al suelo mediante una escuadra 0037.