ACCESORIOS PERFILES DE ALUMINIO

REFERENCIA: 0335

CARACTERÍSTICAS TÉCNICAS

MATERIAL	*F110 Zincado*

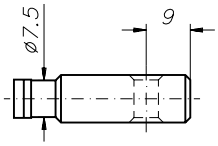

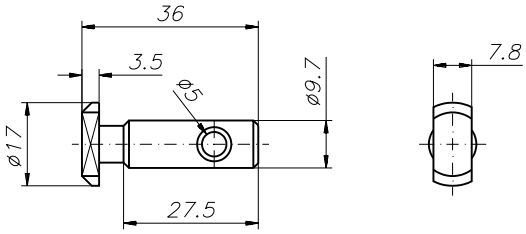

Unión recta móvil vertical adaptable a los perfiles: PER-0001, PER-0002, PER-0003 y PER-0004.

Esta unión se suministra junto con los siguientes elementos:

- Tuerca antigiro.

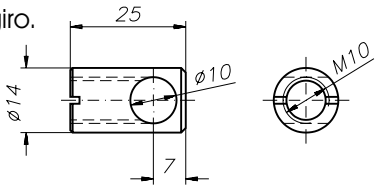

- Prisionero de apriete M10x16 DIN 914.

MECANIZADO DEL PERFIL

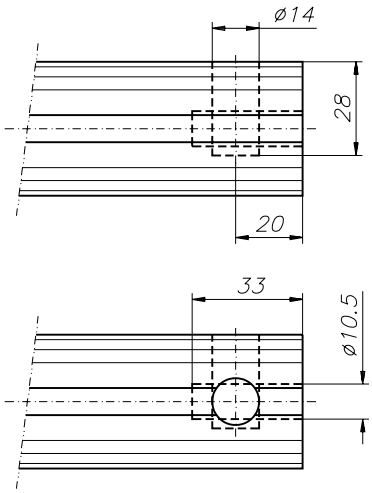

El mecanizado se realiza en un solo perfil.
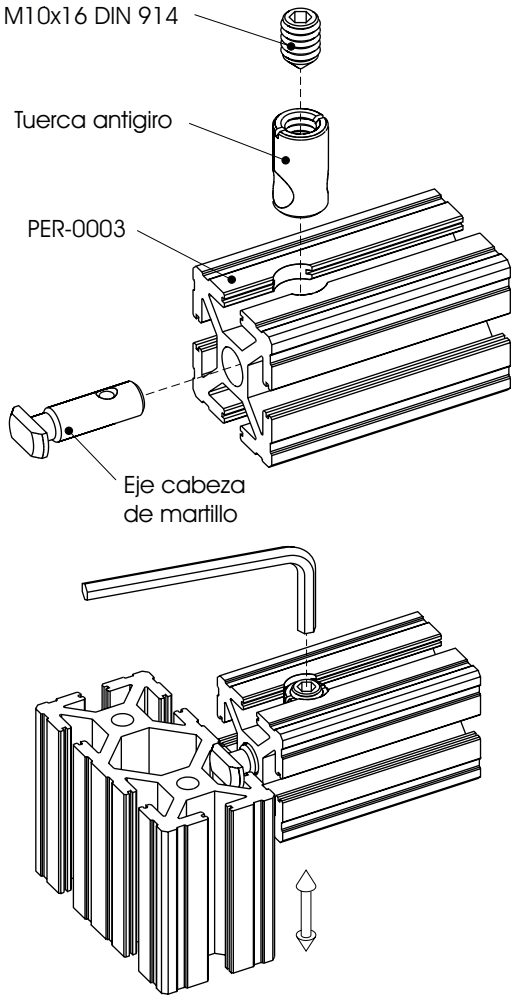
EJEMPLO DE APLICACIÓN