S.A.P.

ACCESORIOS PERFILES DE ALUMINIO

REFERENCIA: 0167

CARACTERÍSTICAS TÉCNICAS

MATERIAL	*F111 Zincado Negro*

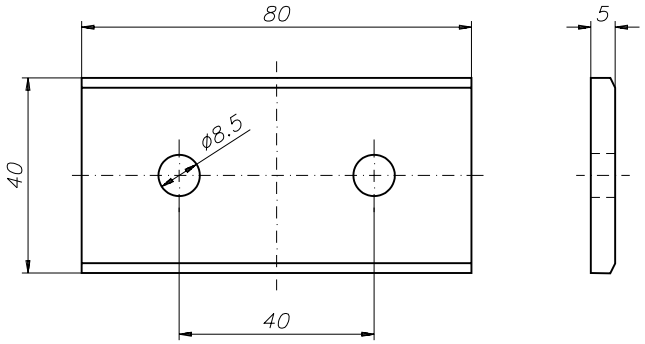

Escuadra adaptable a los perfiles PER-0003 y PER-0004 mediante dos tornillos 0017 y dos tuercas 0007. No es necesario ningún tipo de mecanizado en la unión.

EJEMPLO DE APLICACIÓN
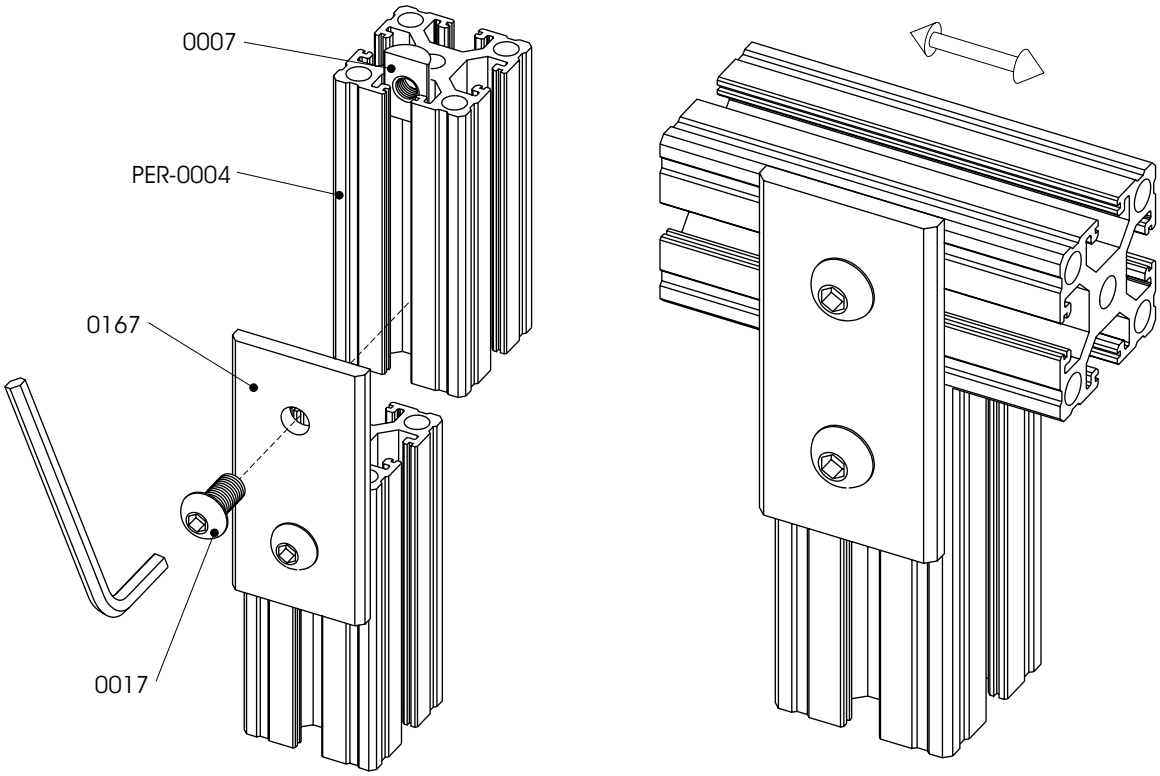
Unión de perfiles mediante una escuadra 0167.