ACCESORIOS PERFILES DE ALUMINIO

REFERENCIA: 0164 - 0166

CARACTERÍSTICAS TÉCNICAS

MATERIAL	*F111 Cincado negro*

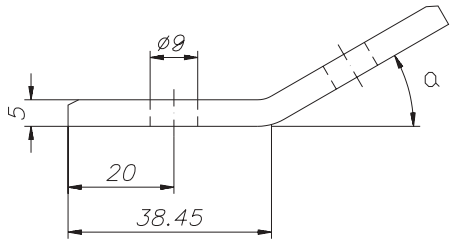

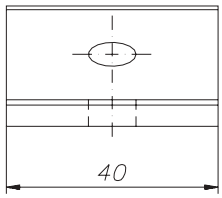

REFERENCIA	a
0164	30°
0165	45°
0166	60°

Escuadra adaptable a los perfiles PER-0003 y PER-0004 mediante dos tornillos 0017 y dos tuercas 0007. No es necesario ningún tipo de mecanizado en la unión.

EJEMPLO DE APLICACIÓN
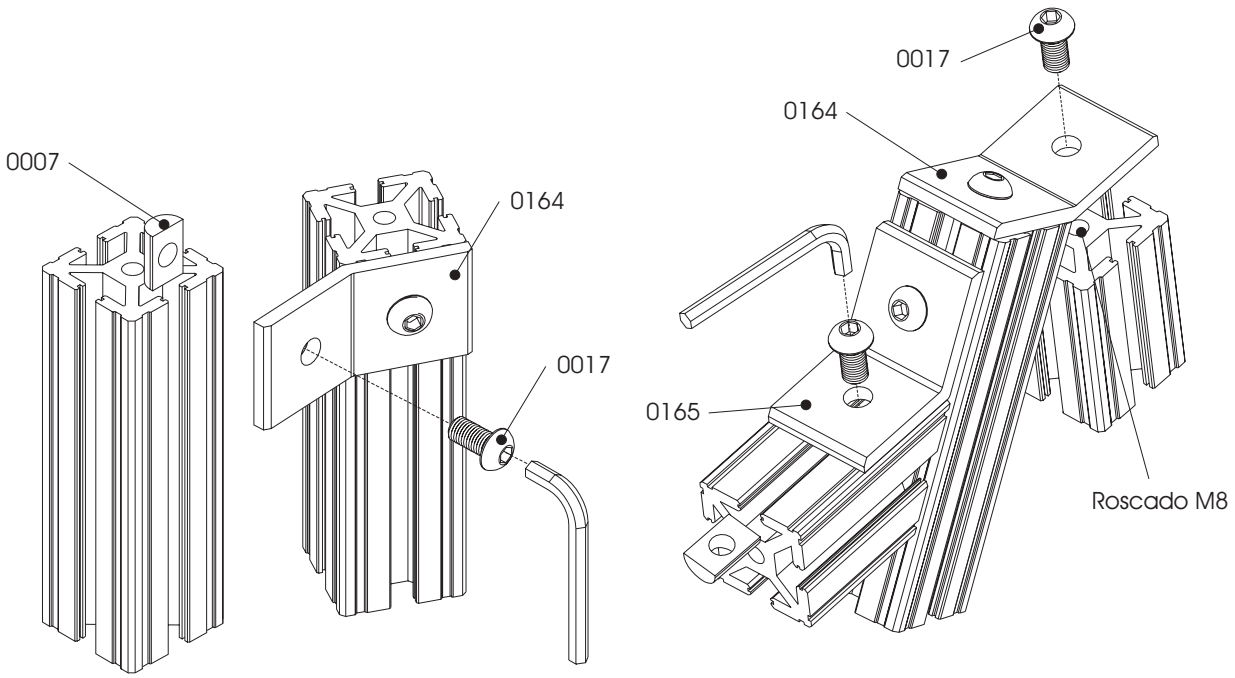
Unión de perfiles mediante una escuadras 0164 - 0165.