ACCESORIOS PERFILES DE ALUMINIO

REFERENCIA: 0057

S.A.P.

CARACTERÍSTICAS TÉCNICAS

MATERIAL	*Acero F-112 Pavonado*

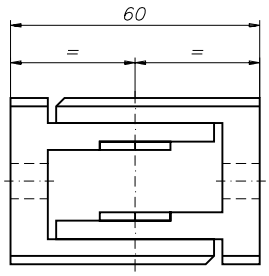

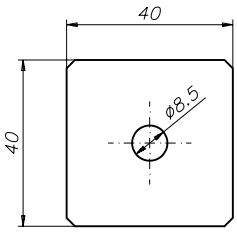

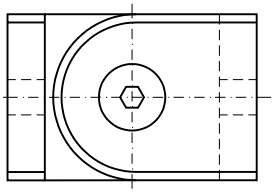

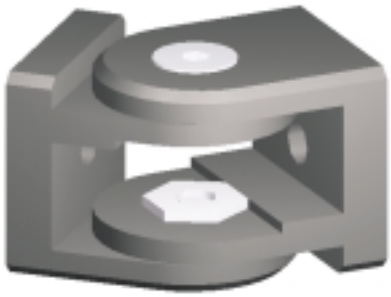

Articulación adaptable a los perfiles PER-0001, PER-0002, PER-0003 y PER-0004 mediante dos tornillos 0017. Permite el giro de 180º entre dos perfiles. Es necesario efectuar en el extremo de cada perfil un taladro de M8 y 15 mm de profundidad.

EJEMPLO DE APLICACIÓN
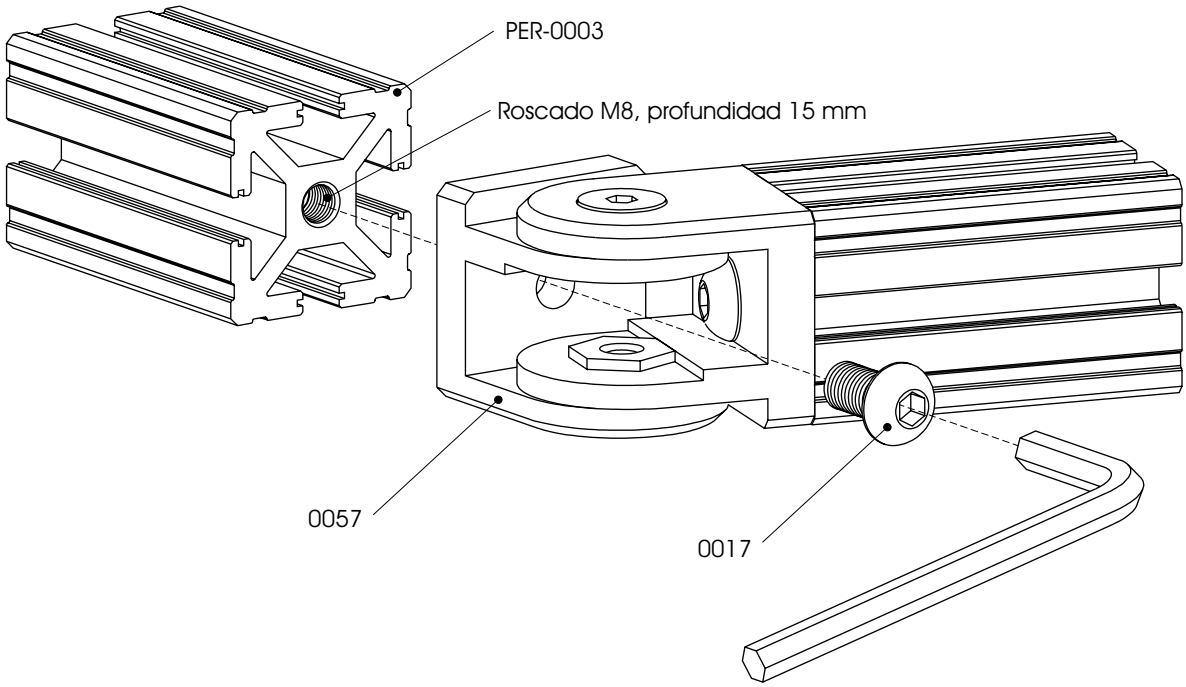
Unión de perfiles mediante una articulación 0057