S.A.P.

ACCESORIOS PERFILES DE ALUMINIO

REFERENCIA: 0035

CARACTERÍSTICAS TÉCNICAS

MATERIAL	*Aluminio anodizado*

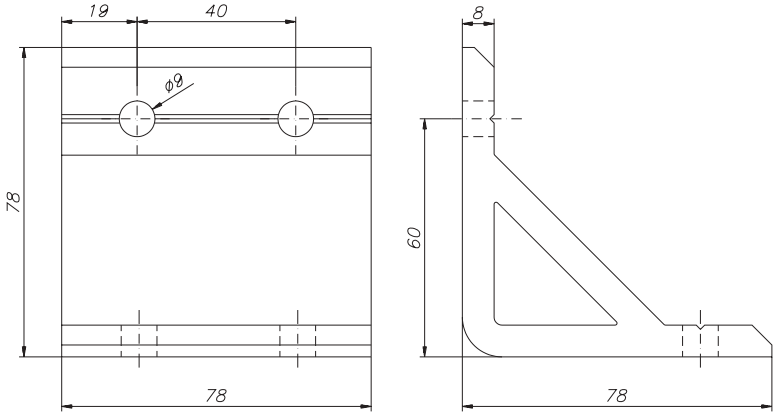

Escuadra adaptable a los perfiles PER-0001 y PER-0001 mediante cuatro tornillos 0017 y cuatro tuercas 0007. No es necesario ningún tipo de mecanizado en la unión.

EJEMPLO DE APLICACIÓN
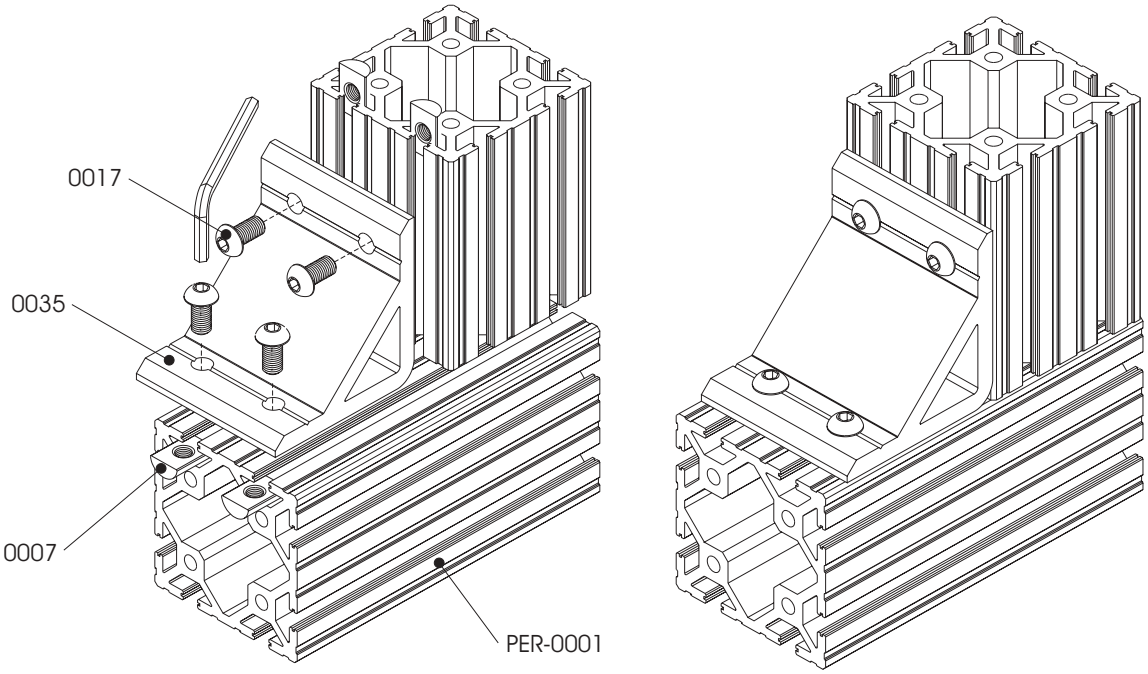
Unión de perfiles PER-0001 mediante una escuadra 0035.