# ACCESORIOS PERFILES DE ALUMINIO

## *REFERENCIA: 0033*



### *CARACTERÍSTICAS TÉCNICAS*

| | |
|---|---|
| *MATERIAL* | *F111 Cincado* |

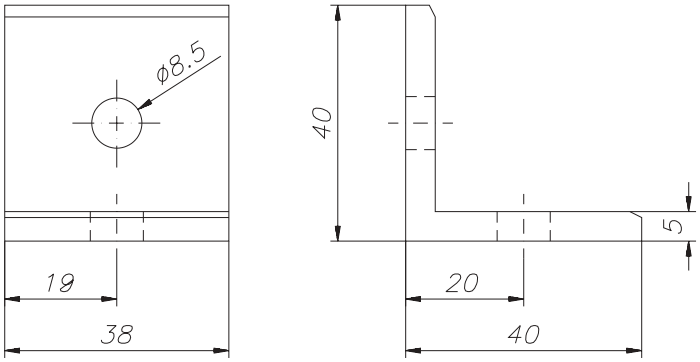

Escuadra adaptable a los perfiles PER-0003 y PER-0004 mediante dos tornillos 0017 y dos tuercas 0007. No es necesario ningún tipo de mecanizado en la unión.

### *EJEMPLO DE APLICACIÓN*
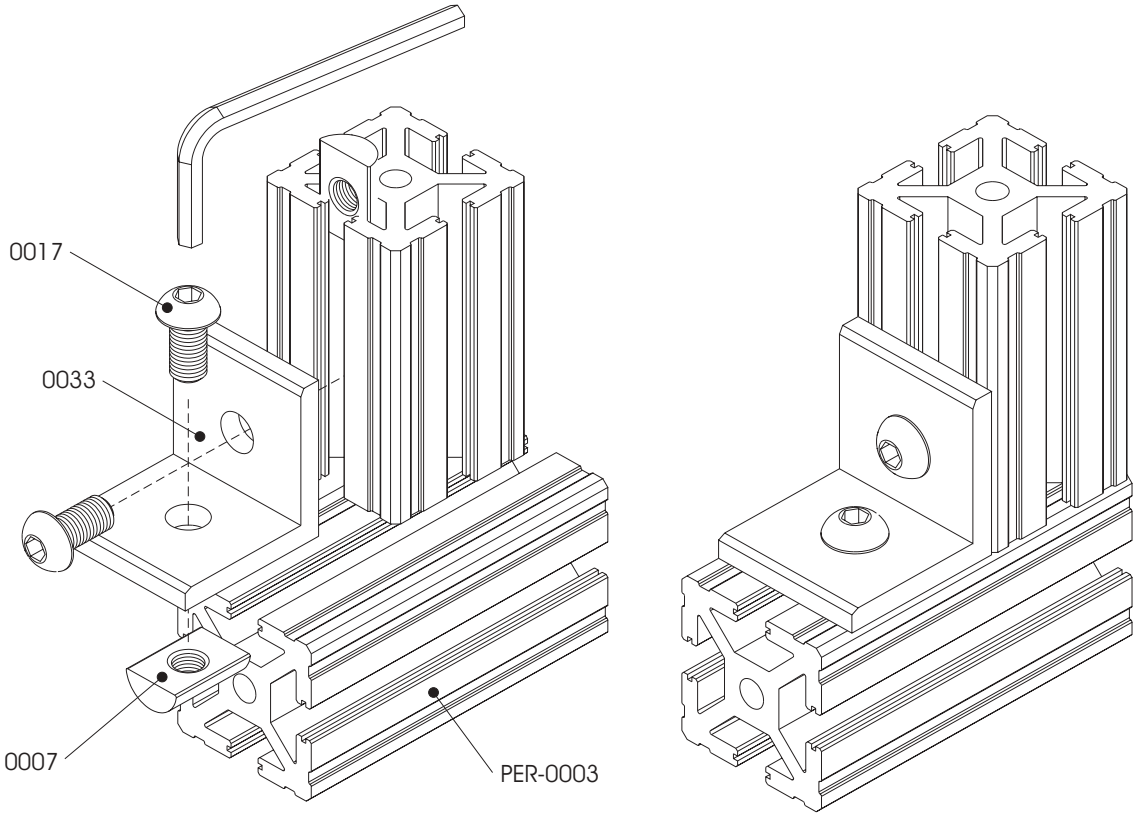
Unión de perfiles mediante una escuadra 0033