ACCESORIOS PERFILES DE ALUMINIO

REFERENCIA: 0017 - 0021

S.A.P

2.1

CARACTERÍSTICAS TÉCNICAS

MATERIAL	*F111 Cincado*

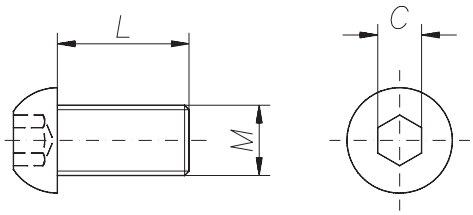

REFERENCIA	M	L	C
0017	M8	16	5
0018	M8	20	5
0019	M8	30	5
0020	M8	42	5
0021	M5	12	3

Tornillo de "Cabeza gota de sebo" adaptable a los perfiles: PER-0001, PER-0002, PER-0003 y PER-0004, mediante uniones 0130, 0131 y 0132.

EJEMPLO DE APLICACIÓN

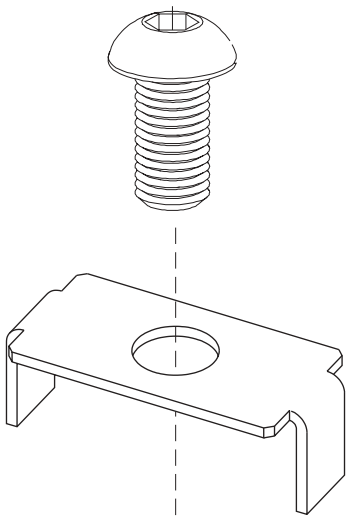

UNIÓN FIJA 0130