S.A.P.

ACCESORIOS PERFILES DE ALUMINIO

REFERENCIA: 0007 - 0011

CARACTERÍSTICAS TÉCNICAS

MATERIAL	*F111 Cincado*

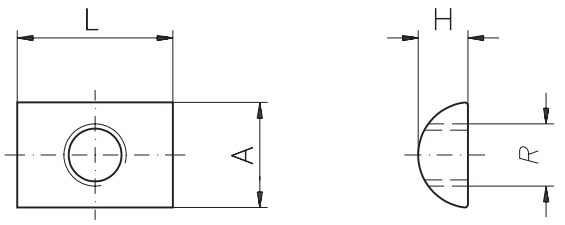

REFERENCIA	R	L	A	H
0007	M8	20	13	7
0008	M6	20	13	7
0009	M5	20	13	7
0010	M4	10	8	4
0011	M5	10	8	4

Tuerca adaptable a los perfiles:
PER-0001, PER-0002, PER-0003,
PER-0004 y PER0005.

EJEMPLOS DE APLICACIÓN

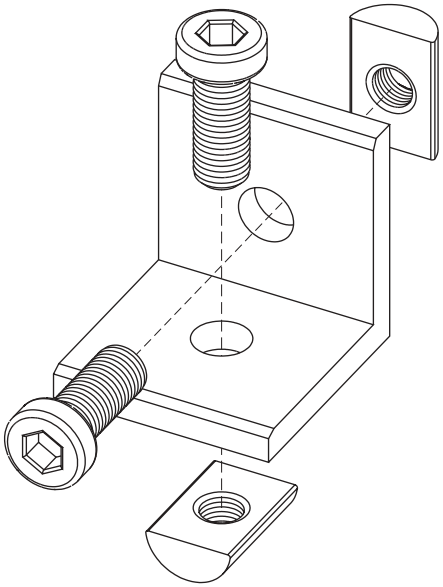

ESCUADRA 0133