ACCESORIOS PERFILES DE ALUMINIO

REFERENCIA: 0006

S.A.P

CARACTERÍSTICAS TÉCNICAS

MATERIAL	*F111 Cincado*

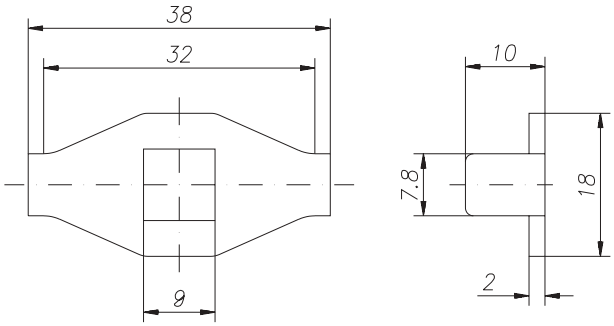

Antigiro adaptable a los perfiles PER-0001, PER-0002, PER-0003 y PER-0004 mediante uniones fijas 0130.

TABLA DE MECANIZADOS

(A) Roscado M8

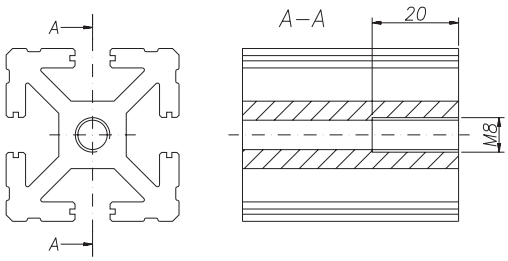

(B) Taladro pasante ∅8

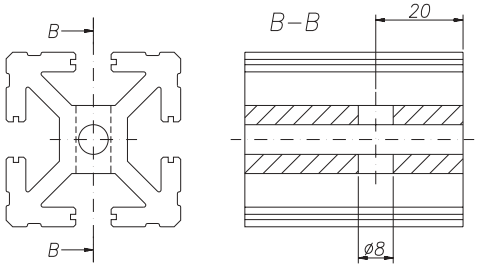

EJEMPLO DE APLICACIÓN
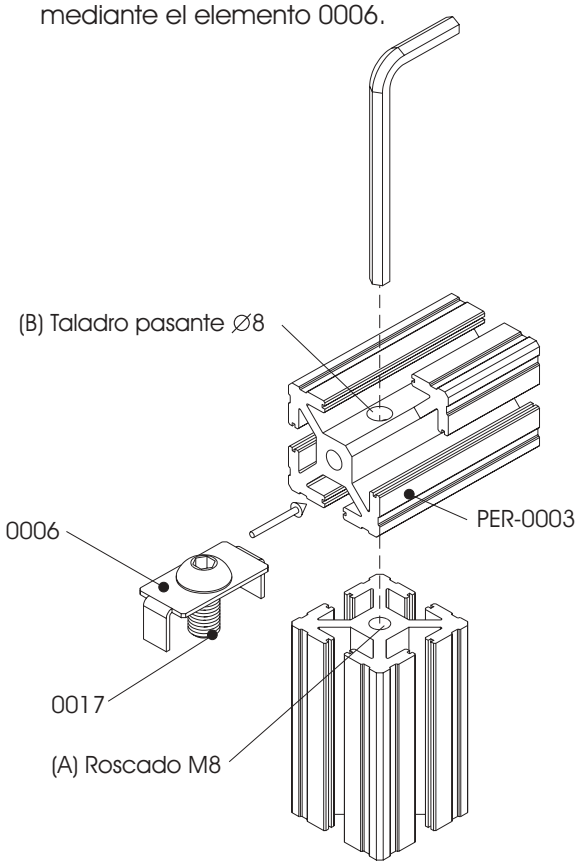
Unión con antigiro de perfiles mediante el elemento 0006.