PERFILES ESTRUCTURALES DE ALUMINIO

REFERENCIA: PER-0008

CARACTERÍSTICAS TÉCNICAS	*PER-0008*
MATERIAL	*Aluminio anodizado*
PESO	2,06 kg/m
LONGITUD MÁXIMA	6 m
MOMENTO DE INERCIA (I)	13.23 cm^4
MOMENTO DE RESISTENCIA (W)	5.88 cm^3
SECCIÓN RESISTENTE	7,25 cm^2

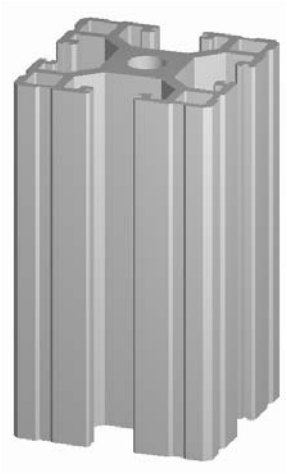

ACCESORIOS DE MONTAJE	*REFERENCIA*
Unión fija	0630, 0633
Unión móvil	0631, 0632, 0634
Empalme	0744
Escuadra	0533, 0534, 0760

APLICACIONES
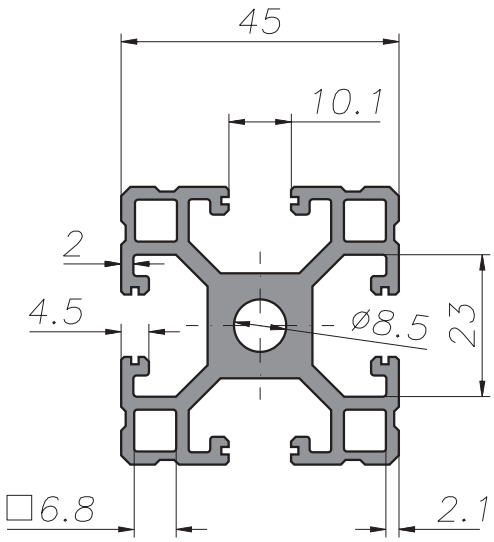
Protecciones
Cerramientos de seguridad
Bastidores de máquinas
Lineas de montaje
Insonorizaciones