PERFILES ESTRUCTURALES DE ALUMINIO

REFERENCIA: PER-0005

CARACTERÍSTICAS TÉCNICAS	*PER-0005*
MATERIAL	*Aluminio anodizado*
PESO	0,44 kg/m
LONGITUD MÁXIMA	6 m
MOMENTO DE INERCIA (I)	0.69 cm^4
MOMENTO DE RESISTENCIA (W)	0.69 cm^3
SECCIÓN RESISTENTE	1,64 cm^2

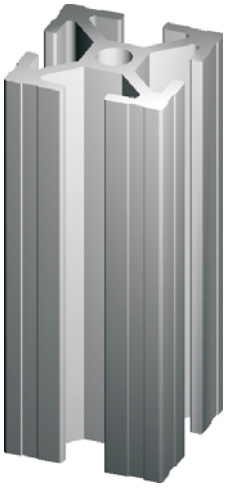

ACCESORIOS DE MONTAJE	*REFERENCIA*
Unión fija	0130
Unión móvil	0131
Empalme	0132
Escuadra	0032

APLICACIONES
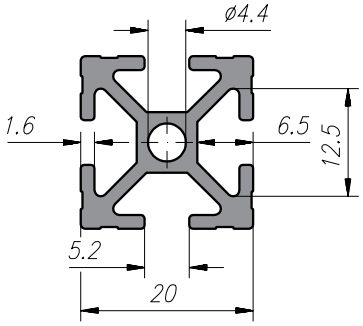
Protecciones
Cerramientos de seguridad
Bancos de trabajo
Insonorizaciones