1.4

S.A.P.

PERFILES ESTRUCTURALES DE ALUMINIO

REFERENCIA: PER-0004

CARACTERÍSTICAS TÉCNICAS	*PER-0004*
MATERIAL	*Aluminio anodizado*
PESO	1,94 kg/m
LONGITUD MÁXIMA	6 m
MOMENTO DE INERCIA (I)	10.35 cm^4
MOMENTO DE RESISTENCIA (W)	5.18 cm^3
SECCIÓN RESISTENTE	7,17 cm^2

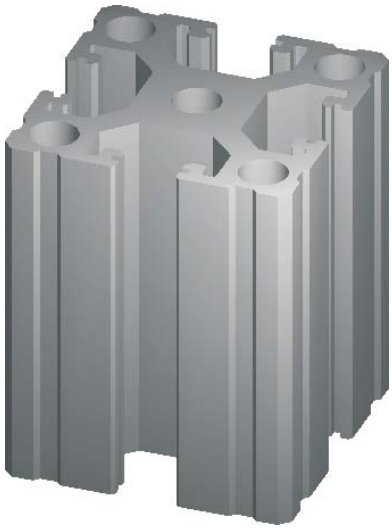

ACCESORIOS DE MONTAJE	*REFERENCIA*
Unión fija	0130
Unión móvil	0131
Empalme	0132
Escuadra	0033 - 0041

APLICACIONES
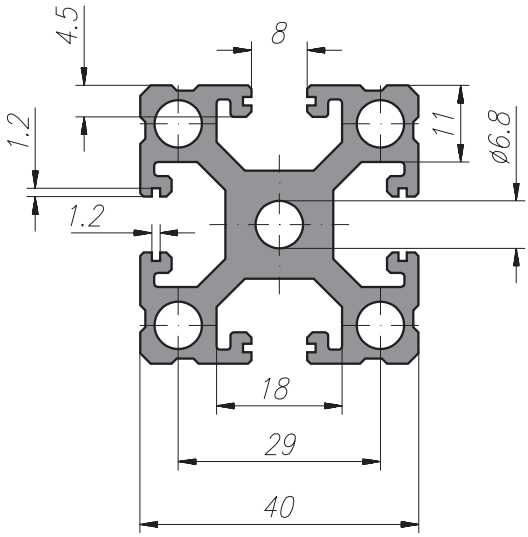
Protecciones
Cerramientos de seguridad
Bancos de trabajo
Insonorizaciones