PERFILES ESTRUCTURALES DE ALUMINIO

REFERENCIA: PER-0003

CARACTERÍSTICAS TÉCNICAS	*PER-0003*
MATERIAL	*Aluminio anodizado*
PESO	2,27 kg/m
LONGITUD MÁXIMA	6 m
MOMENTO DE INERCIA (I)	13.07 cm^4
MOMENTO DE RESISTENCIA (W)	6.54 cm^3
SECCIÓN RESISTENTE	8,4 cm^2

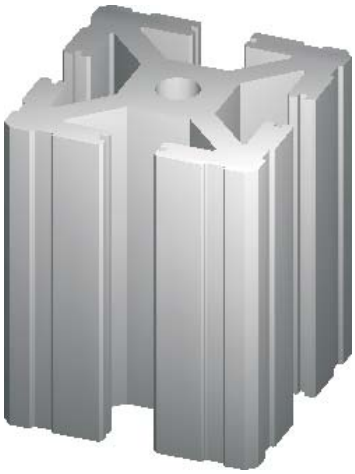

ACCESORIOS DE MONTAJE	*REFERENCIA*
Unión fija	0130
Unión móvil	0131
Empalme	0132
Escuadra	0033 - 0041

APLICACIONES
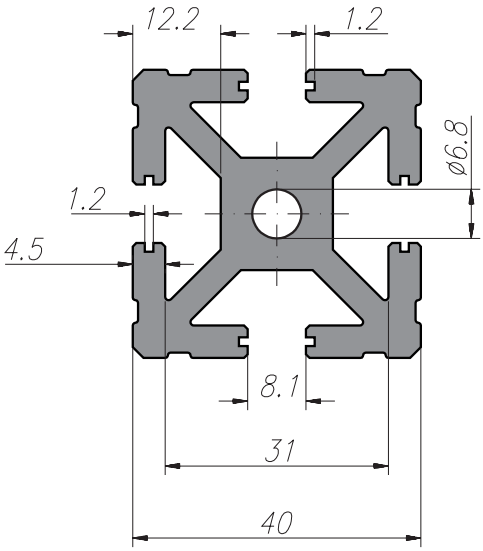
Protecciones
Cerramientos de seguridad
Bancos de trabajo
Insonorizaciones
Bancadas