1.2

S.A.P.

PERFILES ESTRUCTURALES DE ALUMINIO

REFERENCIA: PER-0002

CARACTERÍSTICAS TÉCNICAS	*PER-0002*
MATERIAL	*Aluminio anodizado*
PESO	4,09 kg/m
LONGITUD MÁXIMA	6 m
MOMENTO DE INERCIA (I_X)	24.62 cm^4
MOMENTO DE RESISTENCIA (W_X)	12.31 cm^3
MOMENTO DE INERCIA (I_Y)	93.20 cm^4
MOMENTO DE RESISTENCIA (W_Y)	23.3 cm^3
SECCIÓN RESISTENTE	15.08 cm^2

ACCESORIOS DE MONTAJE	*REFERENCIA*
Unión fija	0130
Unión móvil	0131
Empalme	0132
Escuadra	0034,0035,0041,0042

APLICACIONES
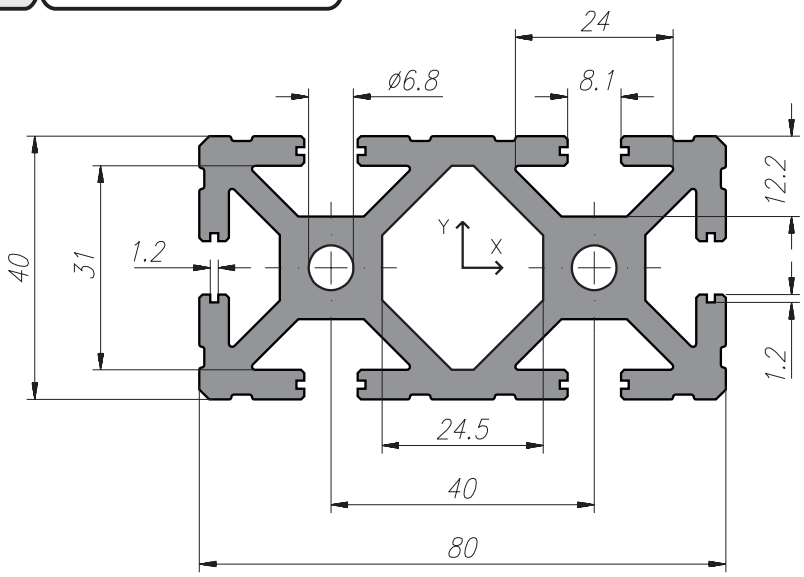
Protecciones
Cerramientos de seguridad
Bastidores de máquinas
Lineas de montaje
Insonorizaciones