ACCESORIOS PERFILES SERIE 45 x 45

REFERENCIA: 0721 - 0722

S.A.P.

CARACTERÍSTICAS TÉCNICAS

MATERIAL	*Caucho y Acero estampado*
CARGA	*70 Kg*

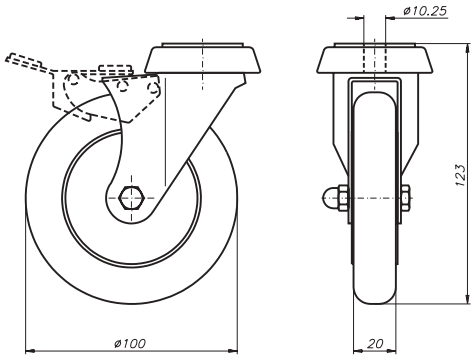

REFERENCIA	*FRENO*
0724	*NO*
0722	*SI*

Rueda para cargas medianas aplicable a los perfiles PER-0006, PER-0007 y PER-0008. Es necesario efectuar roscados en el perfil.
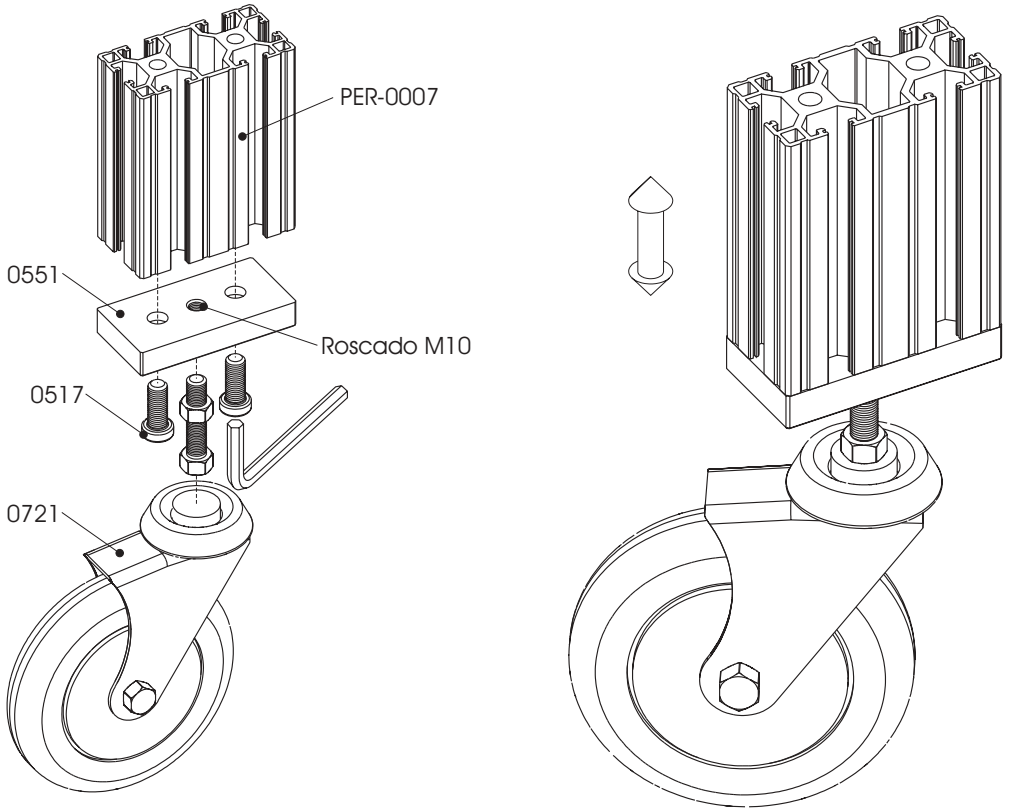
EJEMPLO DE APLICACIÓN