ACCESORIOS PERFILES SERIE 45 x 45

REFERENCIA: 0552

S.A.P.

CARACTERÍSTICAS TÉCNICAS

MATERIAL	*F111 Pavonado*

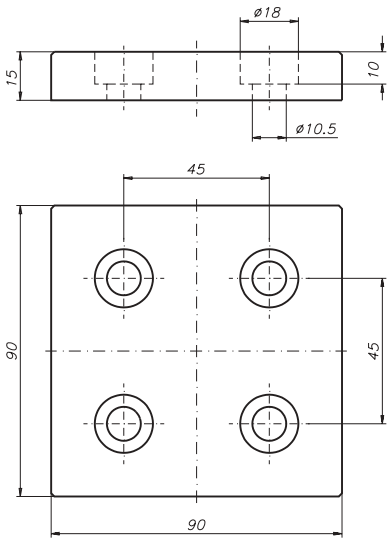

Tapa adaptable al perfil PER-0006. Mecanizando estas tapas, pueden alojarse distintos elementos como rodamientos, cojinetes, ruedas, pies, etc. Es necesario efectuar roscados M10 en el perfil.
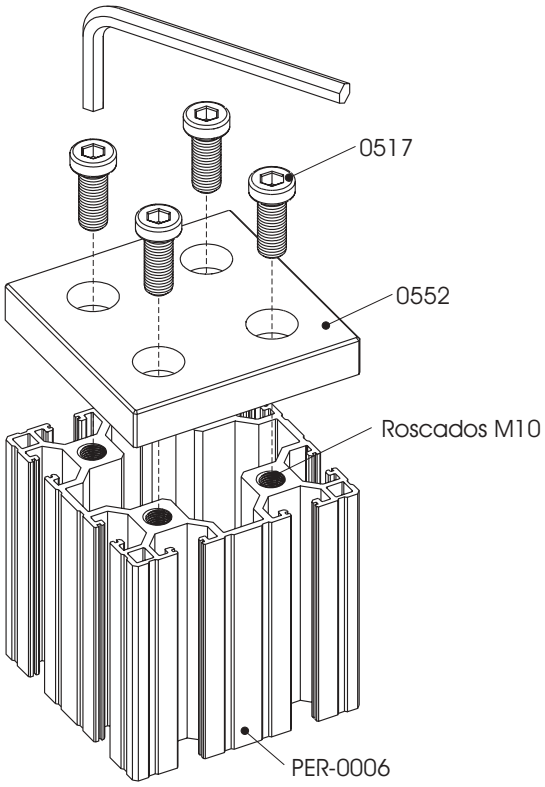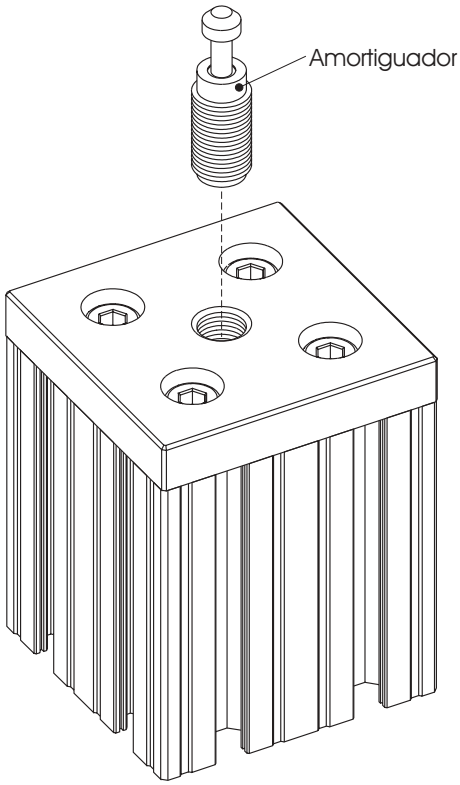
EJEMPLO DE APLICACIÓN