ACCESORIOS PERFILES DE ALUMINIO

REFERENCIA: 0550

S.A.P.

CARACTERÍSTICAS TÉCNICAS

MATERIAL	*Plástico ABS (Negro)*

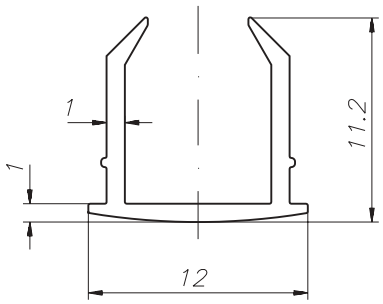

Junquillo adaptable a los perfiles PER-0006, PER-0007 y PER-0008. Util para el alojamiento de cables, tubos y paneles dentro del perfil.
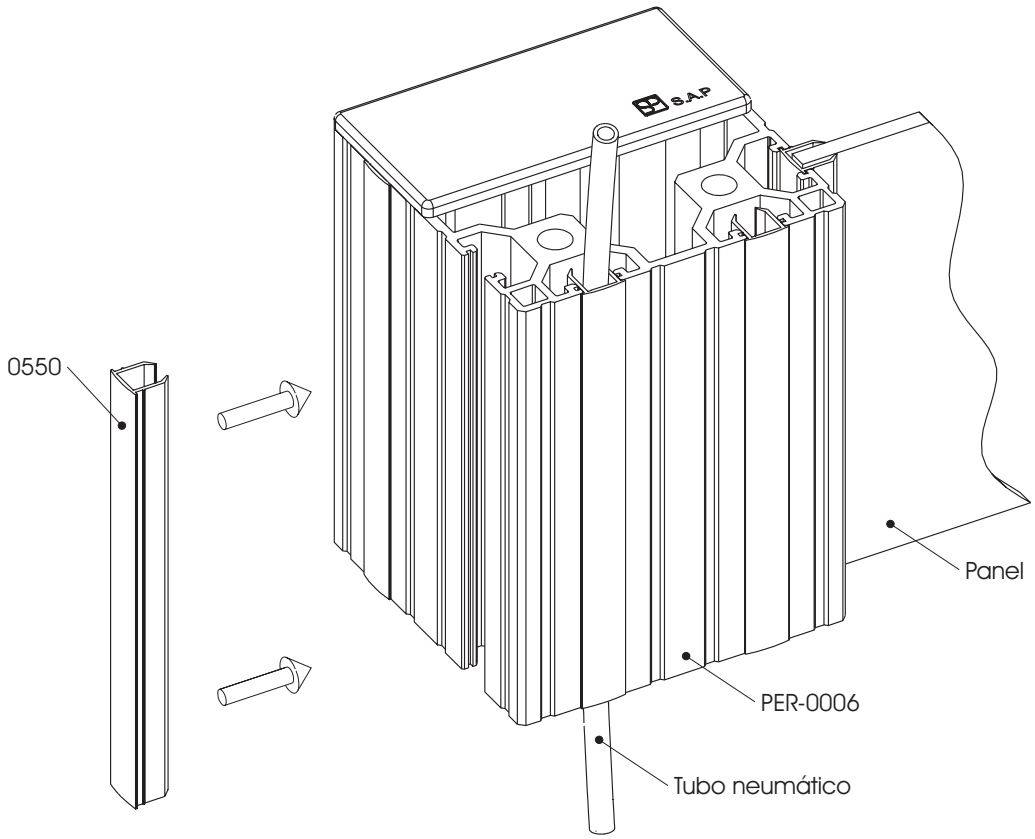
EJEMPLO DE APLICACIÓN