ACCESORIOS PERFILES SERIE 45 x 45

REFERENCIA: 0549

CARACTERÍSTICAS TÉCNICAS

MATERIAL	*Plástico ABS (Negro)*

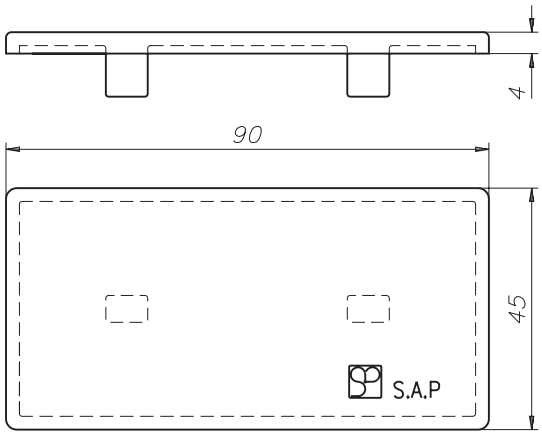

Tapa adaptable a los perfiles PER-0006 y PER-0007. No es necesario efectuar ningún mecanizado en el perfil.
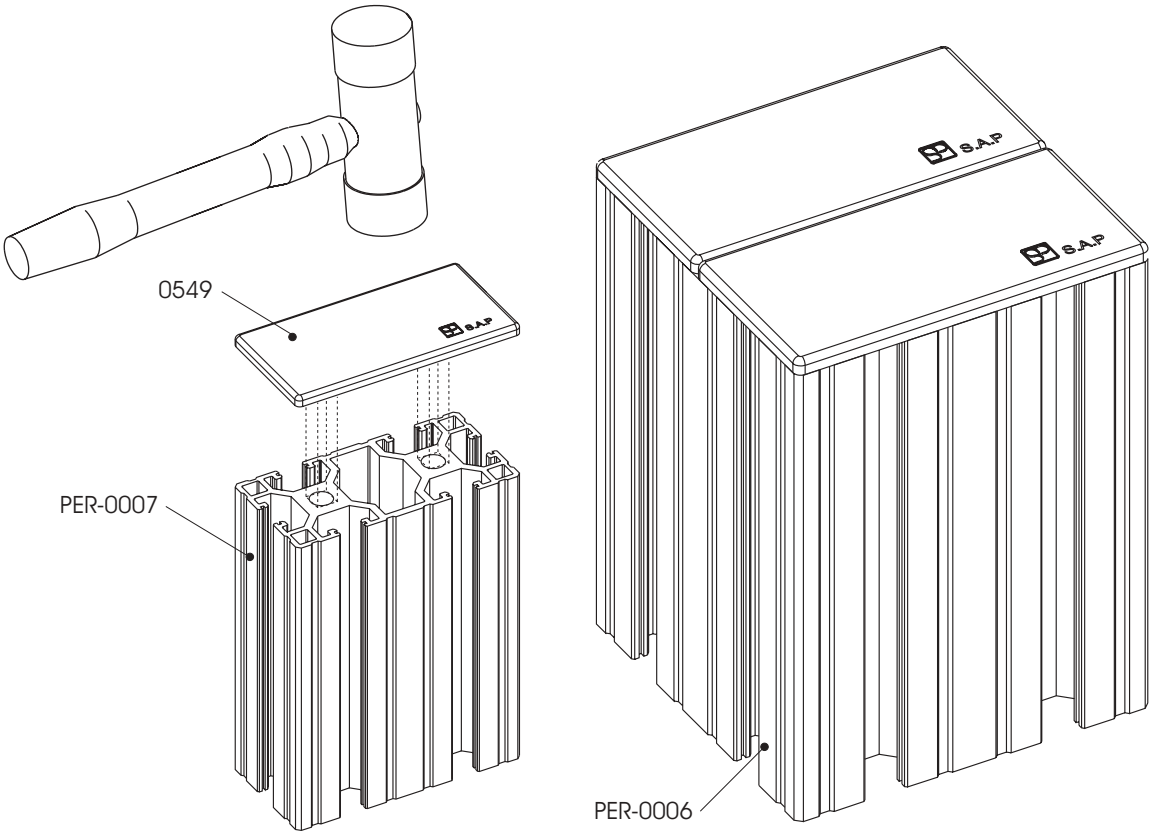
EJEMPLO DE APLICACIÓN