S.A.P.

ACCESORIOS PERFILES DE ALUMINIO

REFERENCIA: 0223-0224

CARACTERÍSTICAS TÉCNICAS

MATERIAL	*Goma y Acero estampado*
CARGA	*80 Kg*

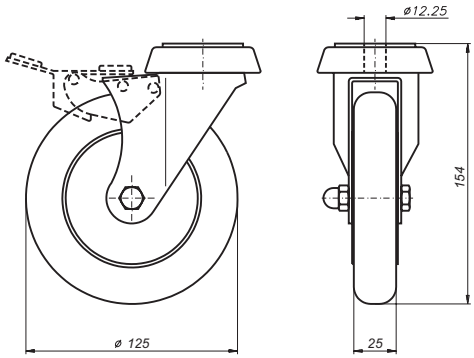

REFERENCIA	*FRENO*
0223	*NO*
0224	*SI*

Rueda para grandes cargas aplicable a los perfiles PER-0001 y PER-0002.
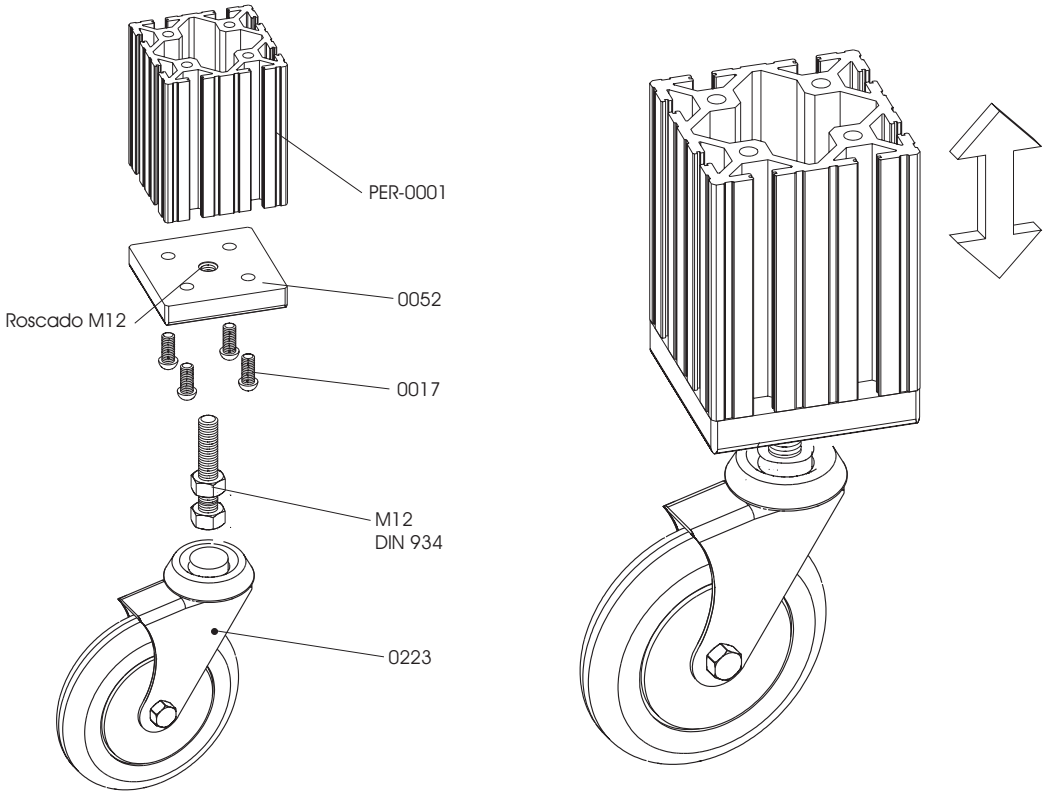
EJEMPLO DE APLICACIÓN