S.A.P.

ACCESORIOS PERFILES DE ALUMINIO

REFERENCIA: 0216-0218

CARACTERÍSTICAS TÉCNICAS

MATERIAL	*Aluminio Anodizado*

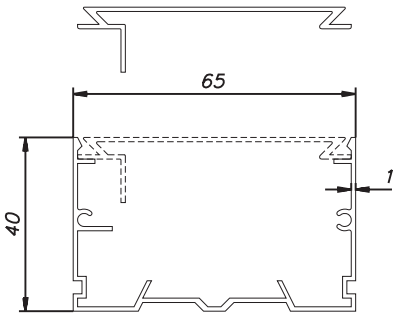

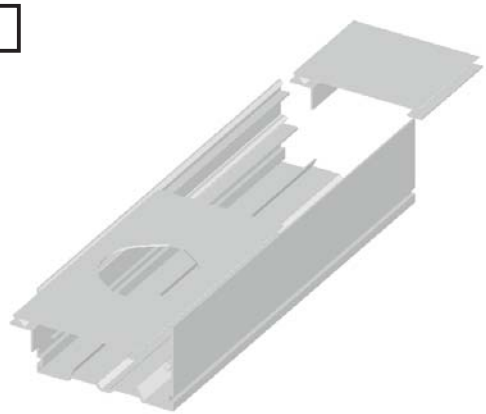

REFERENCIA	*DESCRIPCION*
0216	Canaleta
0217	Enchufe
0218	Interruptor

Canaleta de conexión aplicable a los perfiles PER-0001, PER-0002, PER-0003 y PER-0004. Mecanizando la tapa pueden acoplarse interruptores y enchufes.
Ideal para mesas de trabajo.
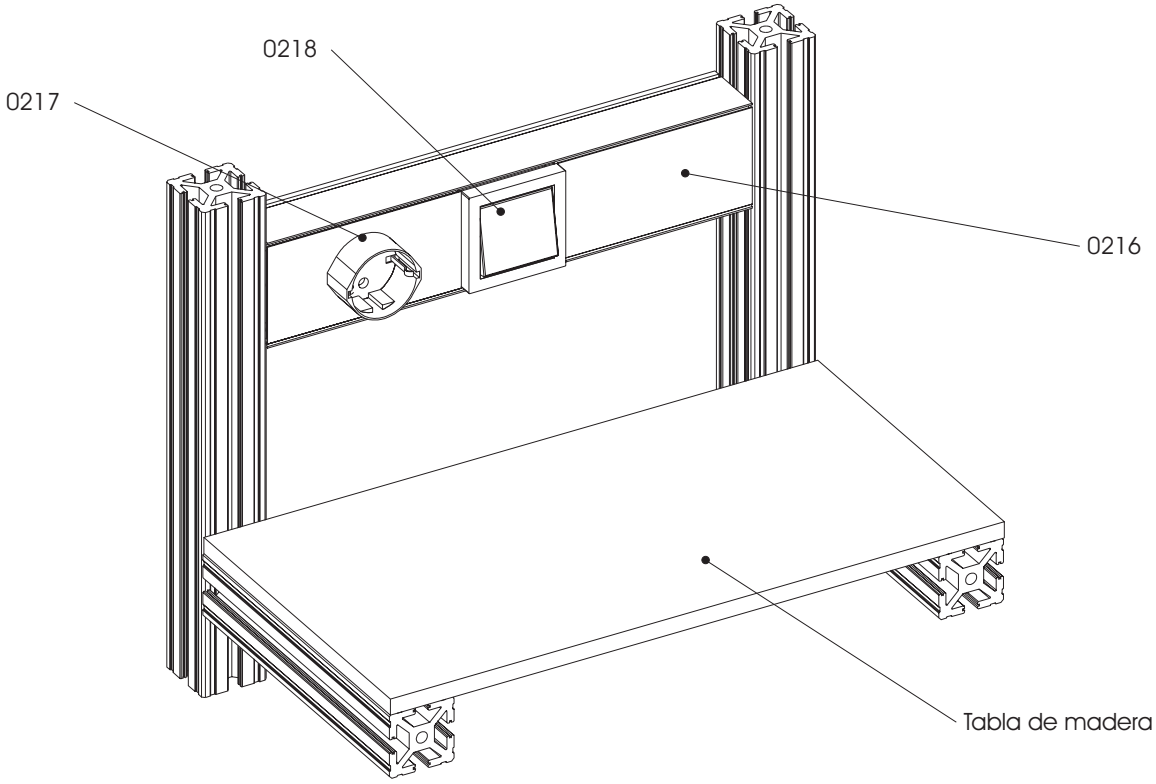
EJEMPLO DE APLICACIÓN