ACCESORIOS PERFILES DE ALUMINIO

REFERENCIA: 0221-0222

S.A.P.

CARACTERÍSTICAS TÉCNICAS

MATERIAL	*Goma y Acero estampado*
CARGA	*45 Kg*

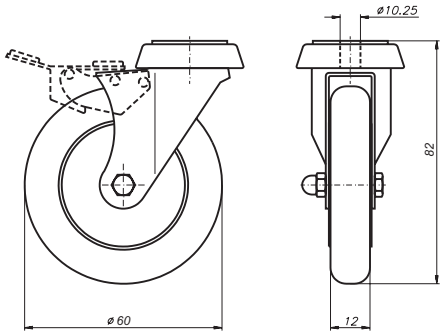

REFERENCIA	*FRENO*
0221	*NO*
0222	*SI*

Rueda para pequeñas cargas aplicable a los perfiles PER-0002, PER-0003 y PER-0004.
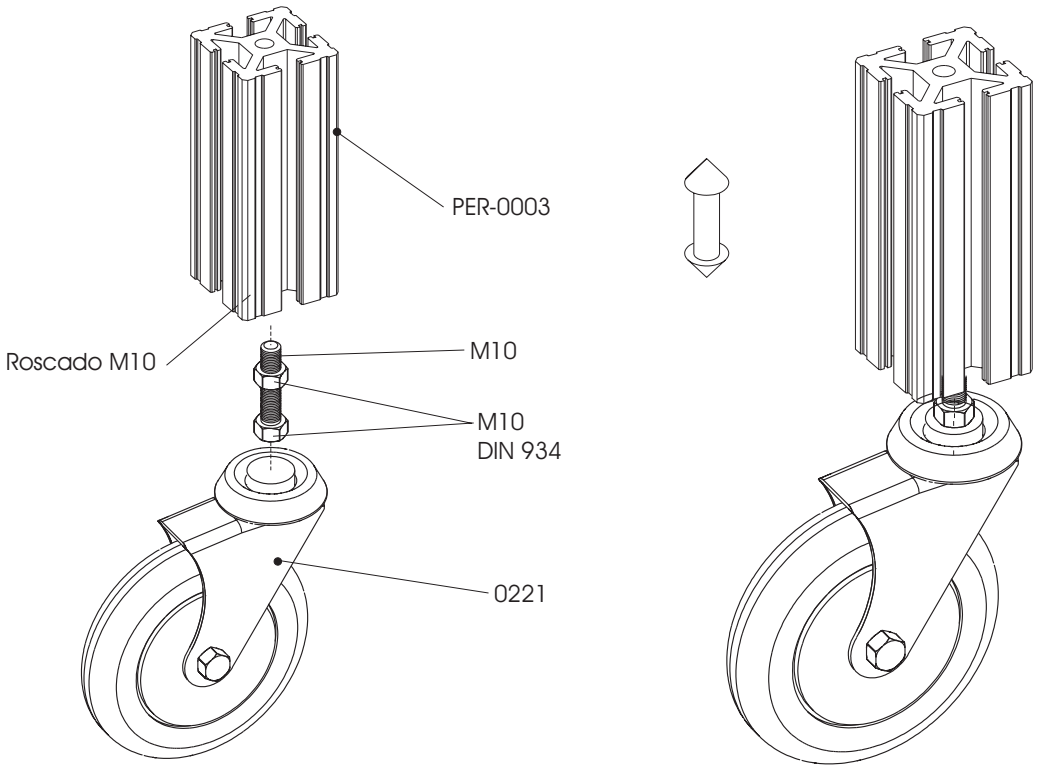
EJEMPLO DE APLICACIÓN