# ACCESORIOS PERFILES DE ALUMINIO

## *REFERENCIA: 0207*

S.A.P.

### *CARACTERÍSTICAS TÉCNICAS*

| | |
|---|---|
| *MATERIAL* | *Plástico* |

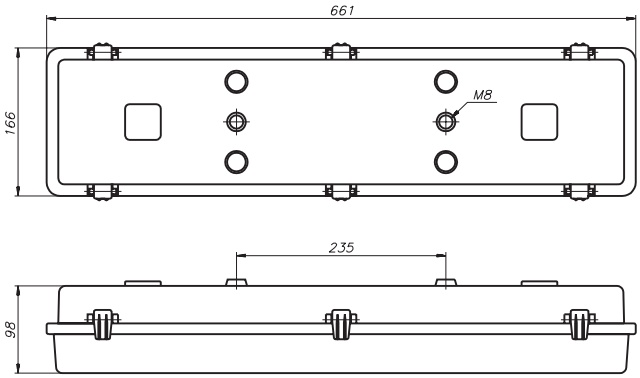


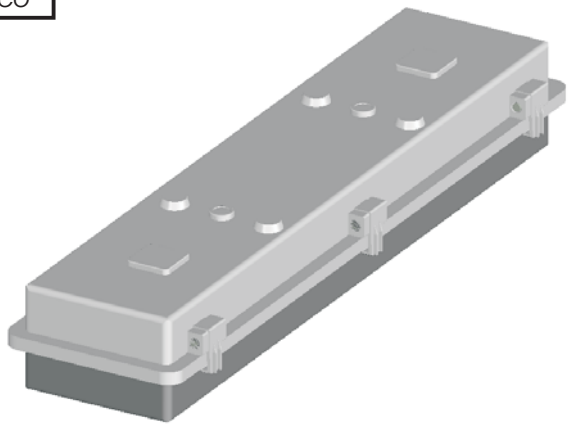

Pantalla estanca de lámparas fluorescentes adaptable a los perfiles PER-0001, PER-0002, PER-0003 y PER-0004.
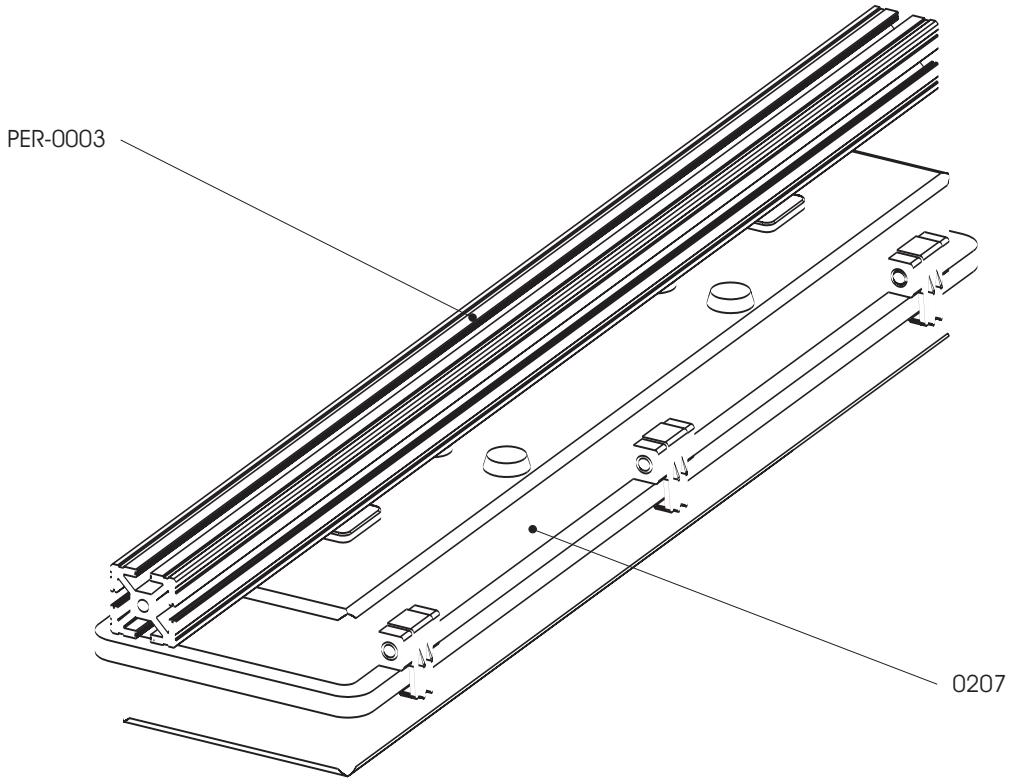
### *EJEMPLO DE APLICACIÓN*