ACCESORIOS PERFILES DE ALUMINIO

REFERENCIA: 0206

S.A.P.

CARACTERÍSTICAS TÉCNICAS

MATERIAL	*Plástico (Rojo), Acero*

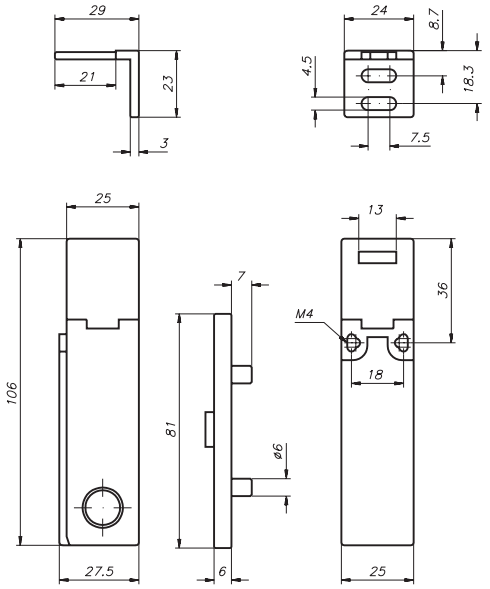

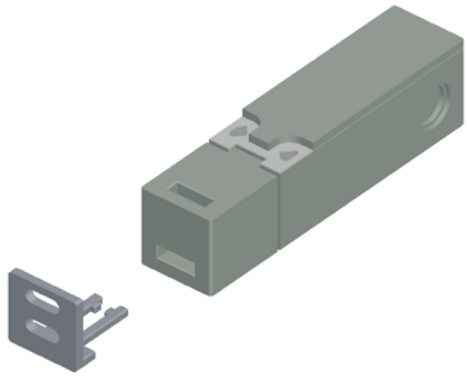

Interruptor modular inviolable de múltiples posiciones adaptable a los perfiles PER-0001, PER-0002, PER-0003 y PER-0004.
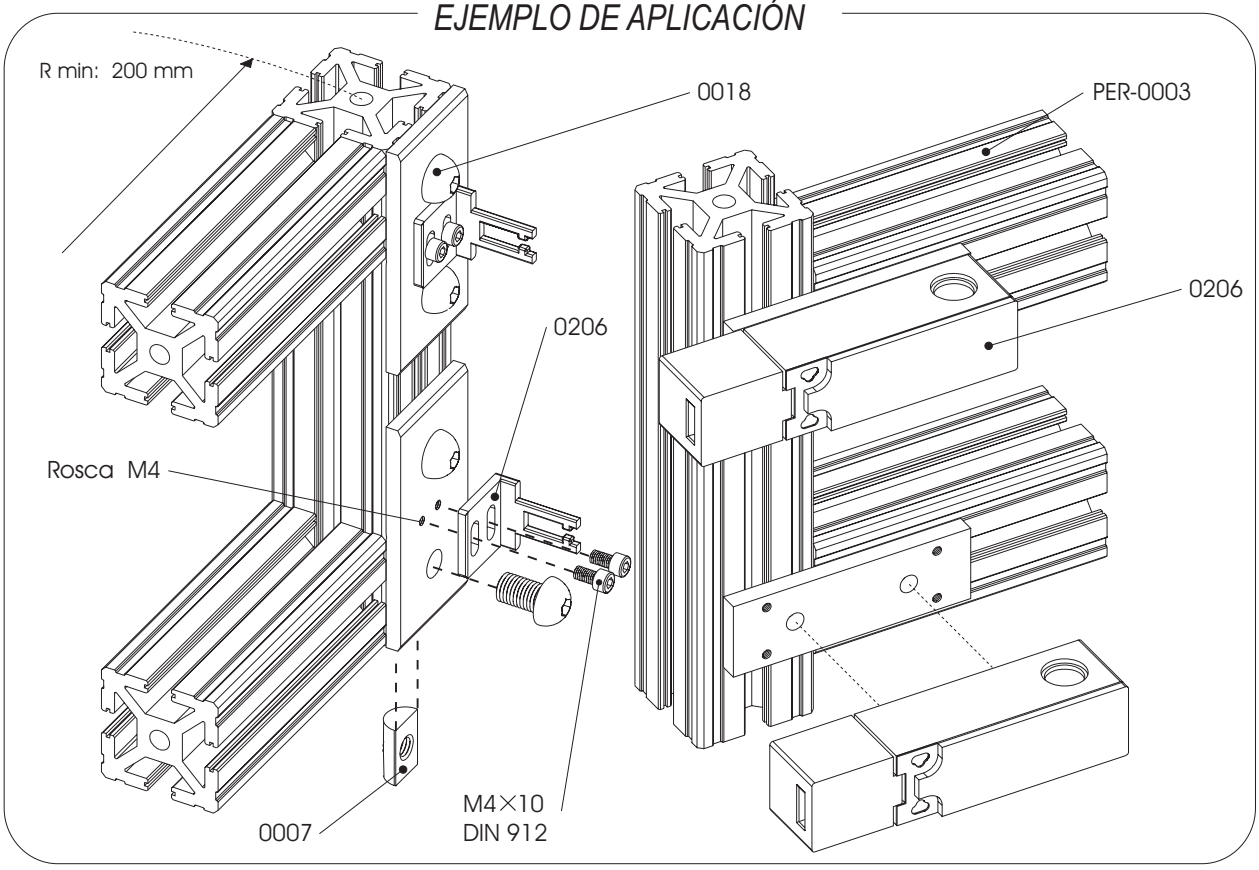
EJEMPLO DE APLICACIÓN