# ACCESORIOS PERFILES DE ALUMINIO

## *REFERENCIA: 0162*

S.A.P.

### *CARACTERÍSTICAS TÉCNICAS*

| | |
|---|---|
| *MATERIAL* | *F-111 Zincado* |

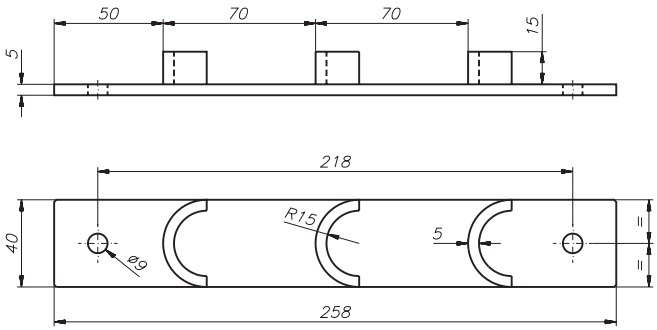


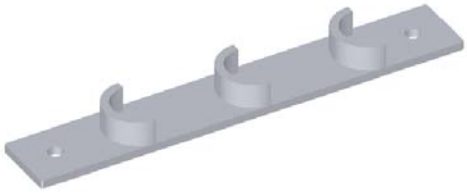

Soporte barras adaptable a los perfiles PER-0001, PER-0002, PER-0003 y PER-0004.
Aplicable para la confección de reposapies graduables mediante 2 barras de ∅ 30 y una plancha de madera.

### *EJEMPLO DE APLICACIÓN*

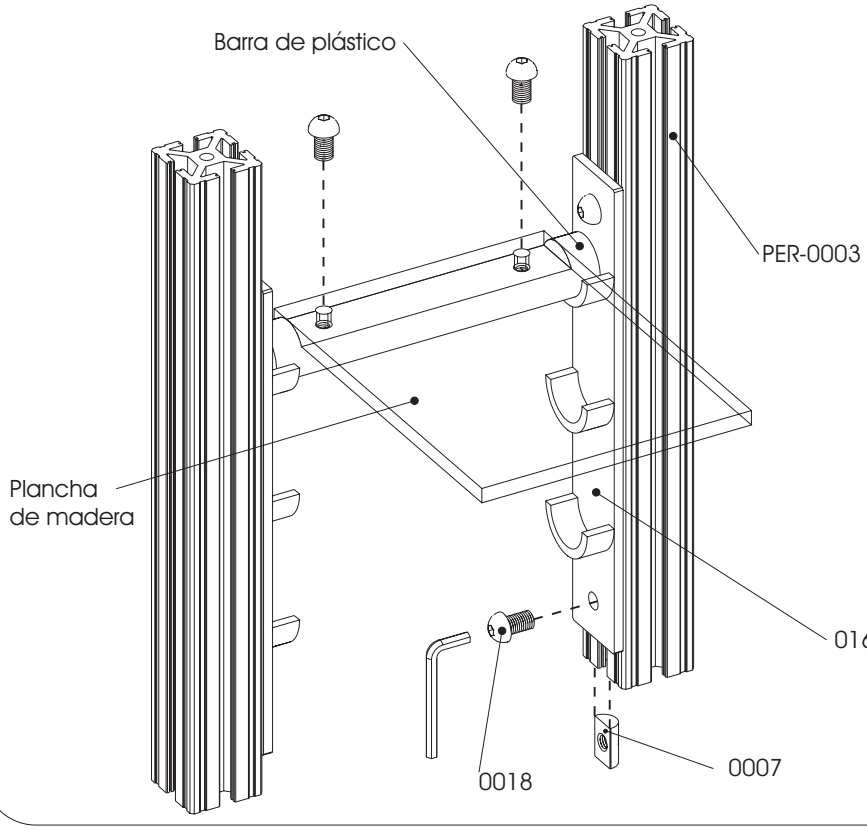


***MOVIMIENTO DEL CONJUNTO***

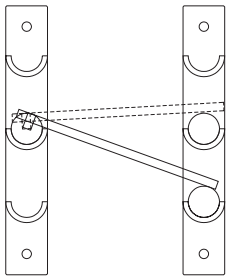

En uno de sus extremos, la tabla de madera está simplemente apoyada sobre la barra de plástico.