S.A.P.

ACCESORIOS PERFILES DE ALUMINIO

REFERENCIA: 0153

CARACTERÍSTICAS TÉCNICAS

MATERIAL	*F111 Zincado Negro*

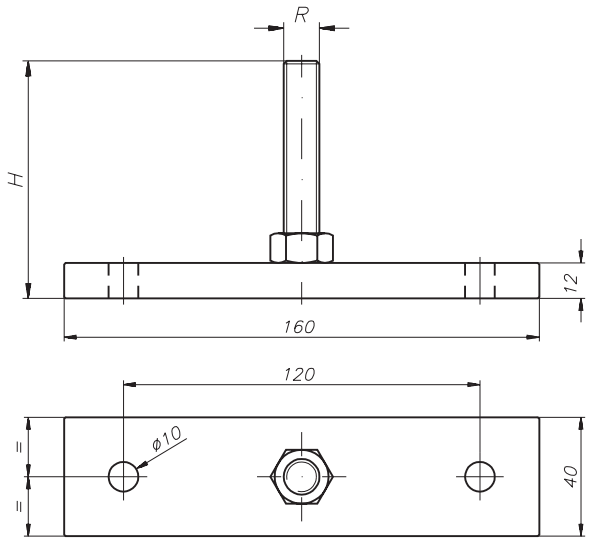

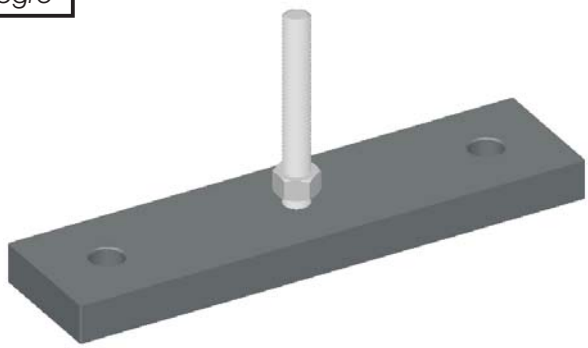

Pie regulable adaptable a los perfiles PER-0003 y PER-0004.

Es necesario mecanizar una rosca en el perfil.
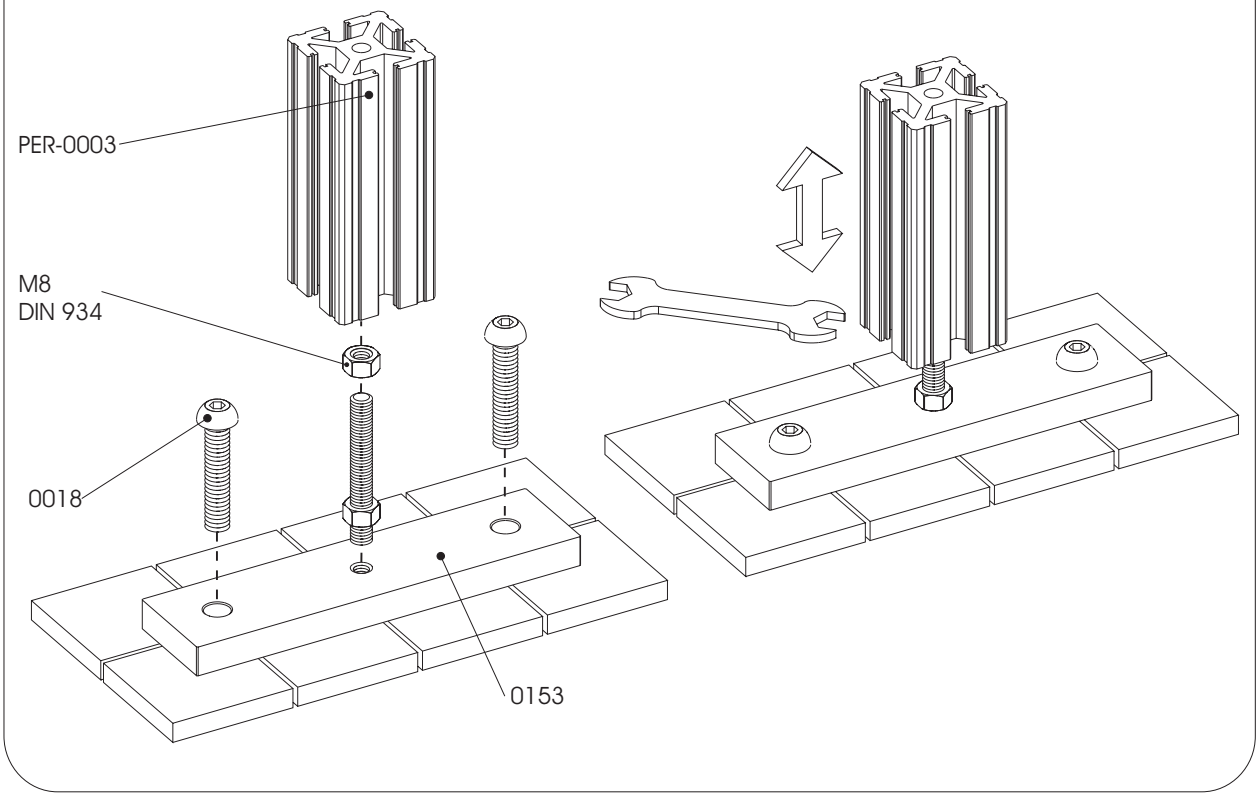
EJEMPLO DE APLICACIÓN