ACCESORIOS PERFILES DE ALUMINIO

REFERENCIA: 0075

CARACTERÍSTICAS TÉCNICAS

MATERIAL	*Aluminio Anodizado*

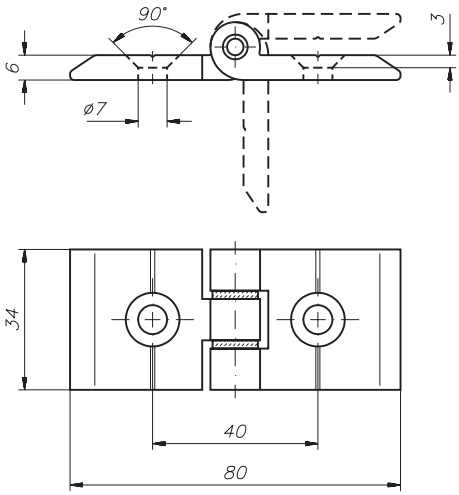

Bisagra adaptable a los perfiles PER-0001, PER-0002, PER-0003 y PER-0004 mediante dos tornillos M6 DIN 7991 y dos tuercas 0008.
Util para la fijación de puertas con placas de metacrilato o malla.
No es necesario mecanizar el perfil.
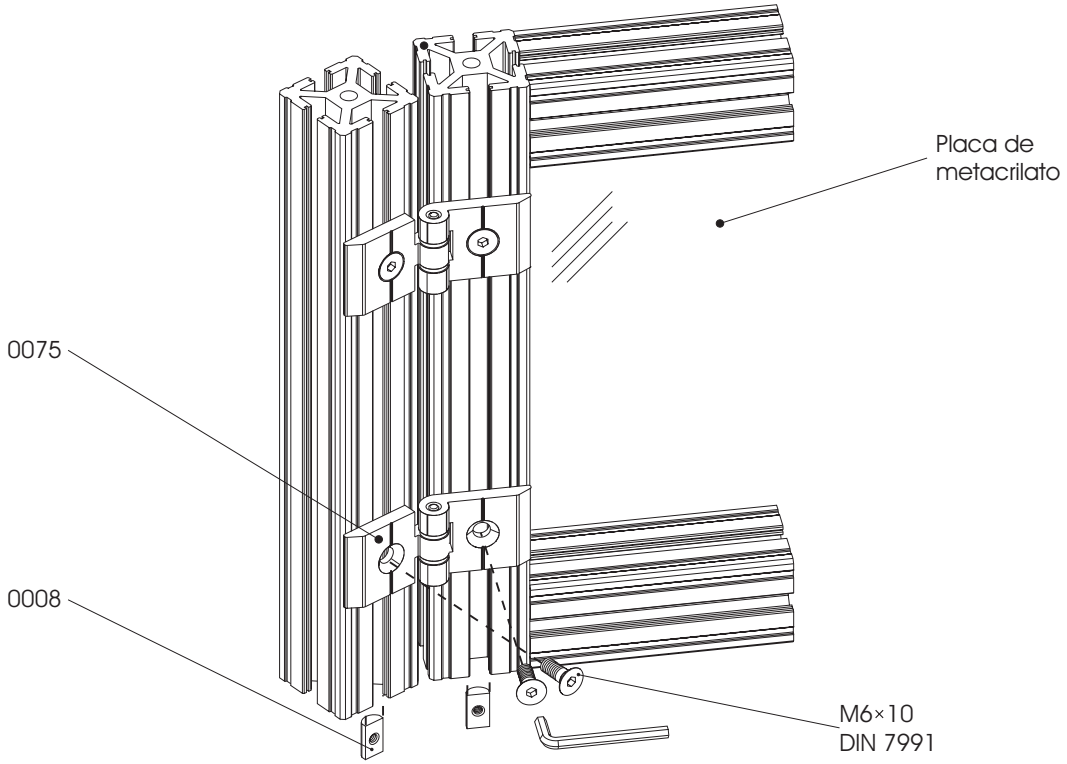
EJEMPLO DE APLICACIÓN