ACCESORIOS PERFILES DE ALUMINIO

REFERENCIA: 0059

CARACTERÍSTICAS TÉCNICAS

MATERIAL	*Aluminio Anodizado*

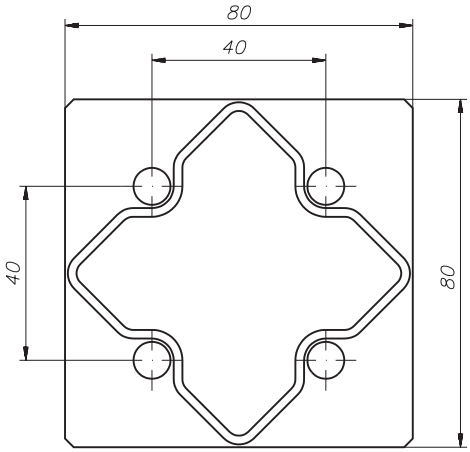

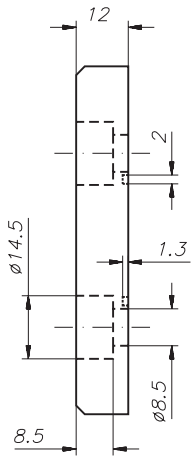

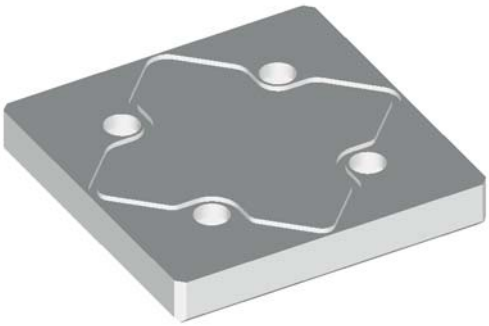

Tapa junta adaptable al perfil PER-0001.
Se suministra con una junta tórica de estanqueidad. Aplicable para la fácil elaboración de calderines y distribuidores de aire y aceite.
Es necesario mecanizar roscas en el perfil.
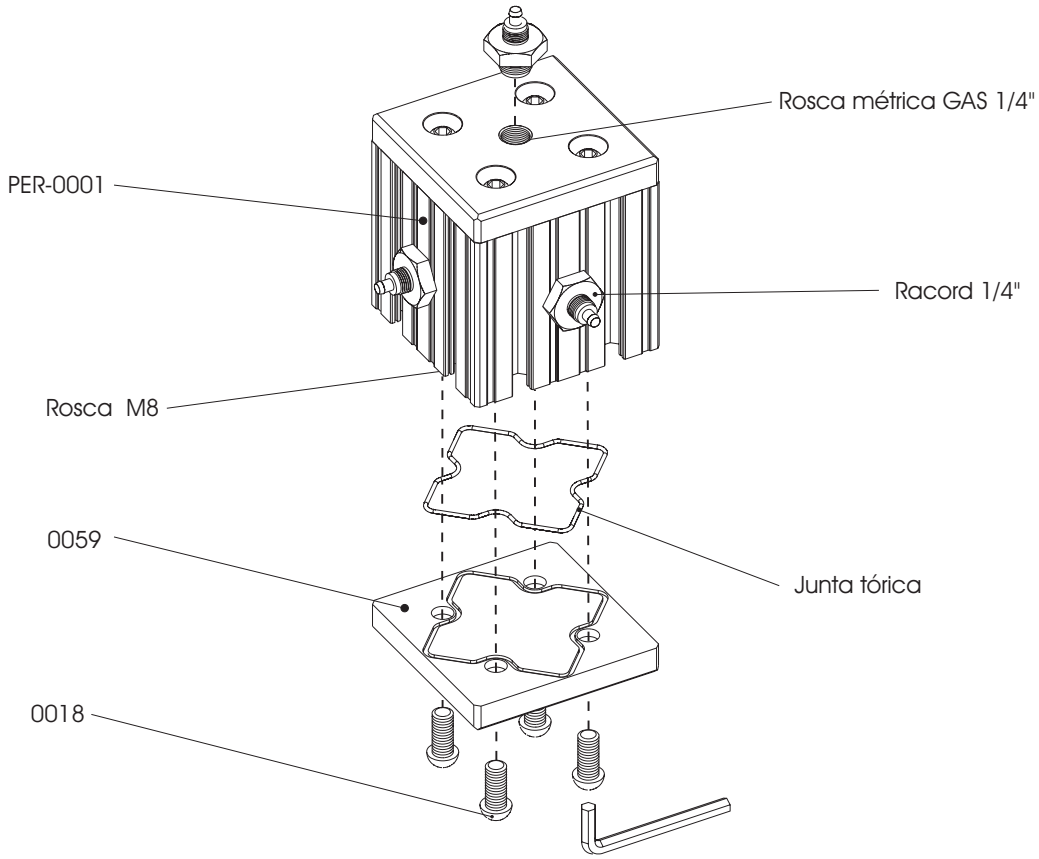
EJEMPLO DE APLICACIÓN