ACCESORIOS PERFILES DE ALUMINIO

REFERENCIA: 0048

CARACTERÍSTICAS TÉCNICAS

MATERIAL	*Plástico ABS (Negro)*

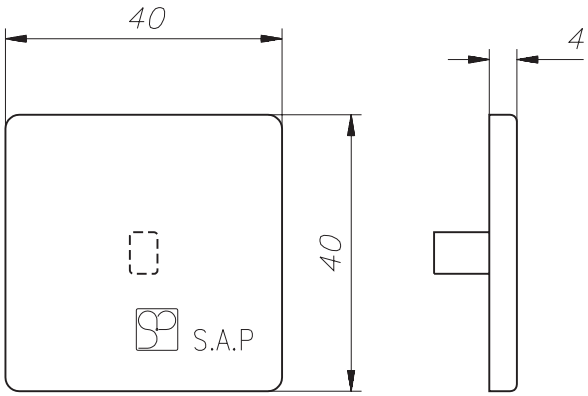

Tapa adaptable a los perfiles PER-0003 y PER-0004.
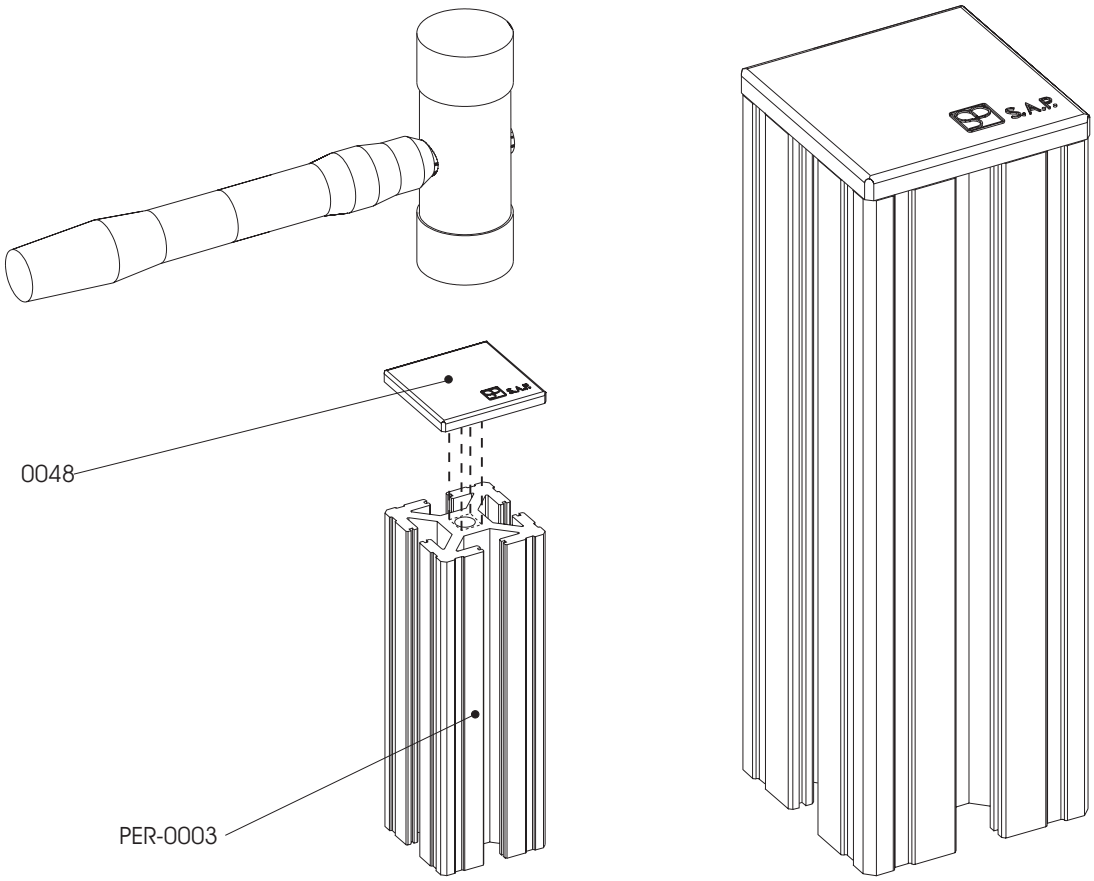
EJEMPLO DE APLICACIÓN