S.A.P.

ACCESORIOS PERFILES DE ALUMINIO

REFERENCIA: 0041 - 0043

CARACTERÍSTICAS TÉCNICAS

MATERIAL	*F111 Zincado y Plástico ABS*

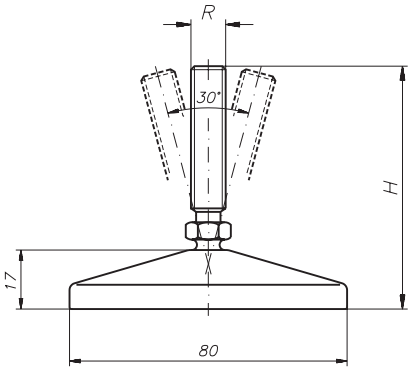

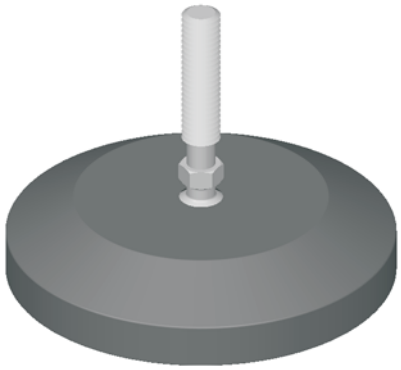

Pie regulable con base de plástico. Adaptable a los perfiles PER-0001, PER-0002, PER-0003 y PER-0004.

Es necesario mecanizar una rosca en el perfil.

REFERENCIA	R	D	H	C
0041	M8	80	60	17
0042	M10	80	70	17
0043	M12	80	100	17
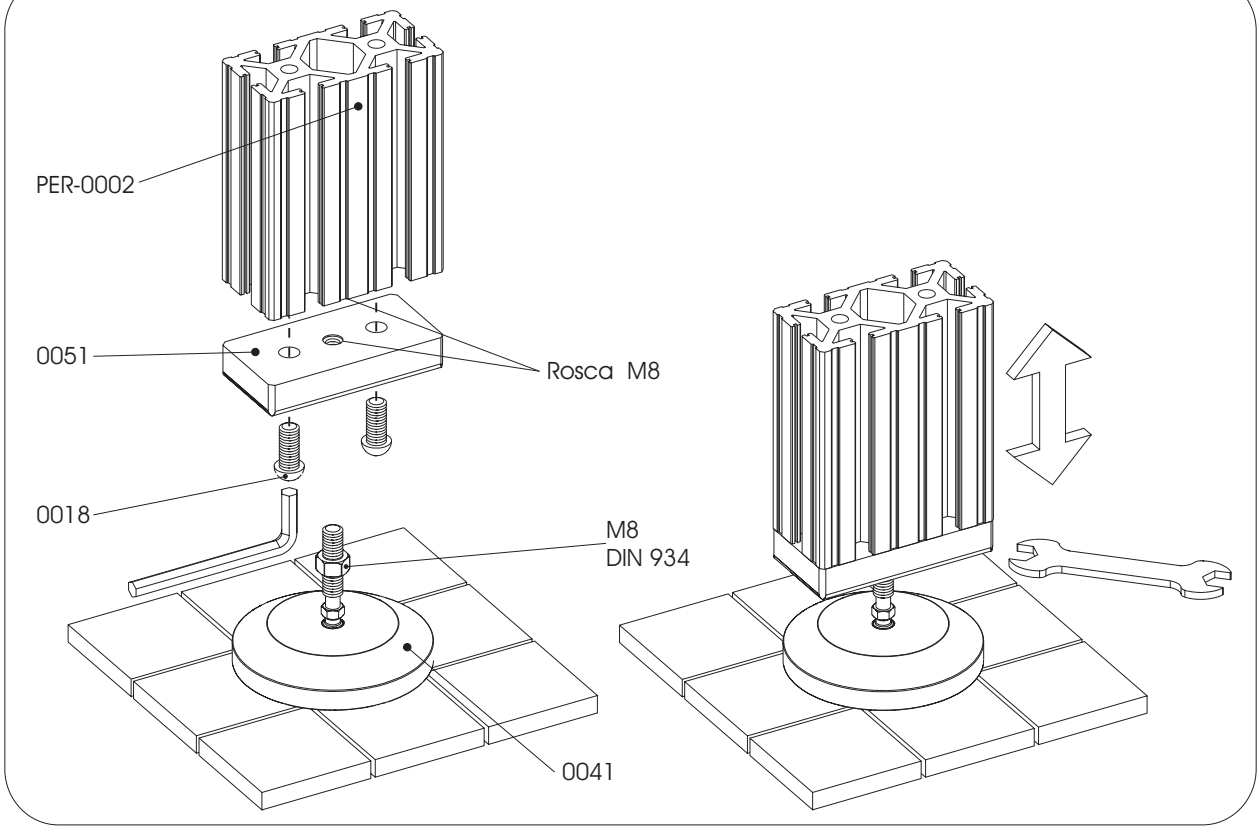
EJEMPLO DE APLICACIÓN