ACCESORIOS PERFILES DE ALUMINIO

REFERENCIA: 0038 - 0040

S.A.P.

CARACTERÍSTICAS TÉCNICAS

MATERIAL	*F111 Zincado y Plástico ABS*

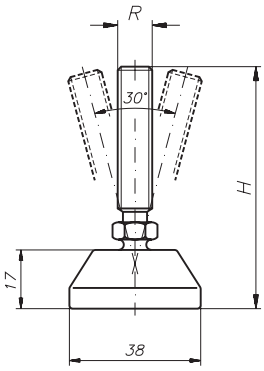

Pie regulable con base de plástico. Adaptable a los perfiles PER-0001, PER-0002, PER-0003 y PER-0004.

REFERENCIA	R	D	H	C
0038	M8	38	60	17
0039	M10	38	70	17
0040	M12	38	100	17
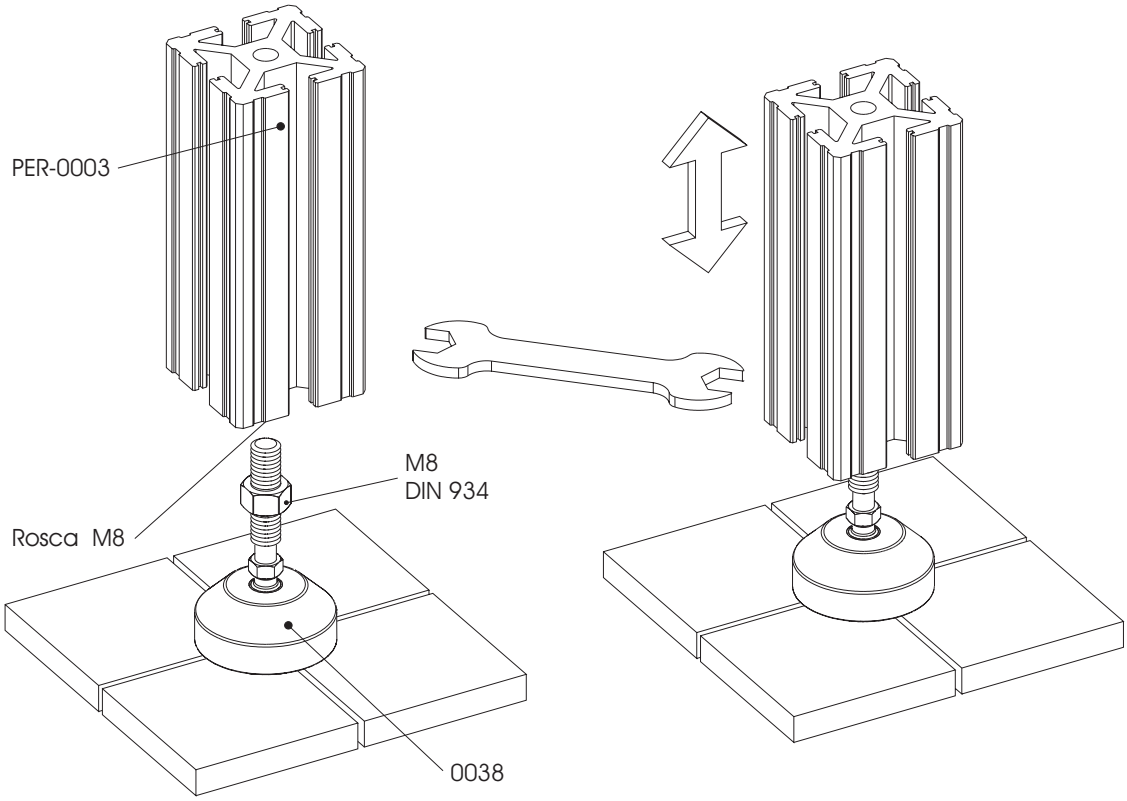
EJEMPLO DE APLICACIÓN